Wartungsanleitung: Style 180°

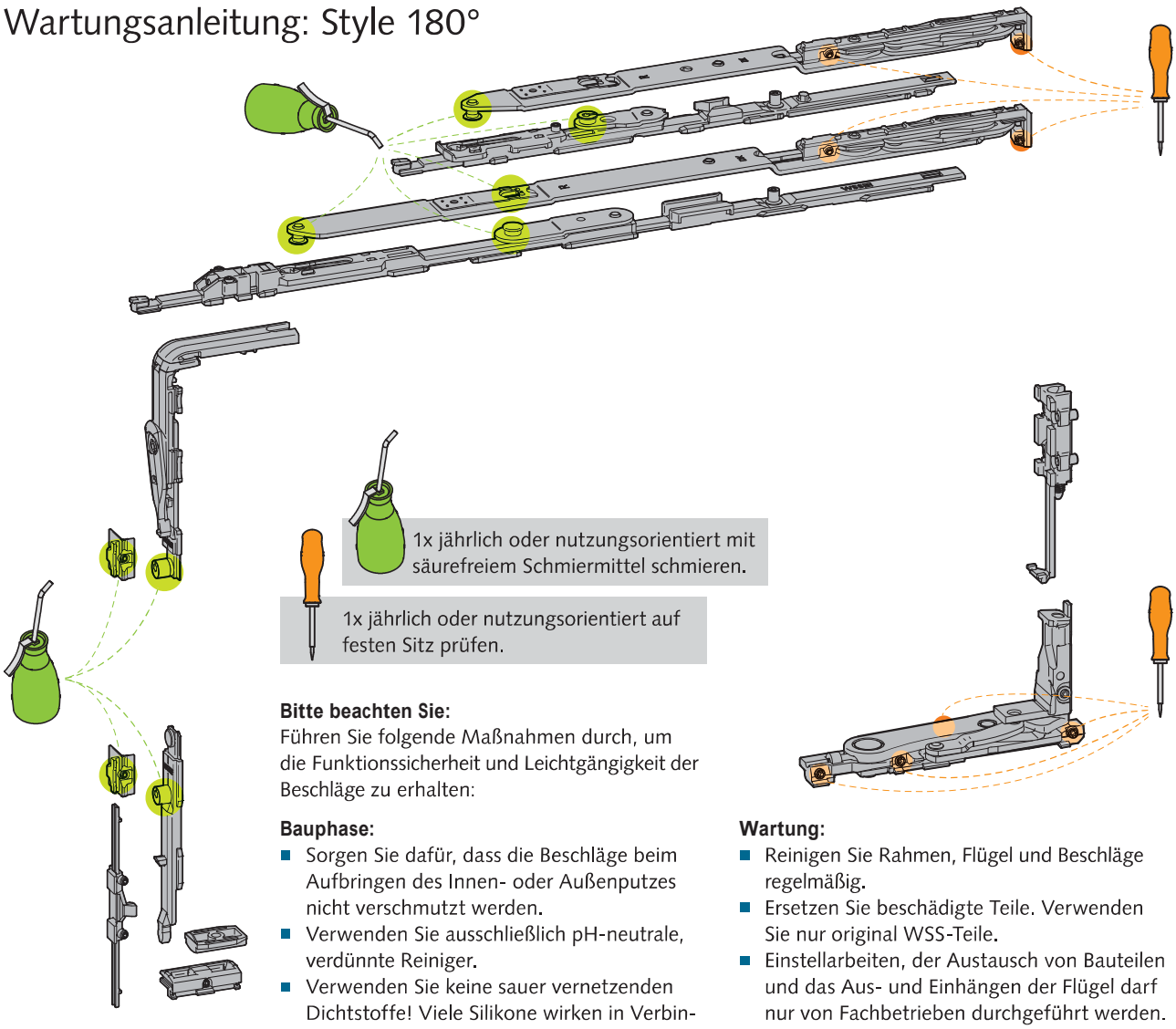

1x jährlich oder nutzungsorientiert mit säurefreiem Schmiermittel schmieren.

1x jährlich oder nutzungsorientiert auf festen Sitz prüfen.

Bitte beachten Sie:
Führen Sie folgende Maßnahmen durch, um die Funktionssicherheit und Leichtgängigkeit der Beschläge zu erhalten:

Bauphase:

- Sorgen Sie dafür, dass die Beschläge beim Aufbringen des Innen- oder Außenputzes nicht verschmutzt werden.
- Verwenden Sie ausschließlich pH-neutrale, verdünnte Reiniger.
- Verwenden Sie keine sauer vernetzenden Dichtstoffe! Viele Silikone wirken in Verbindung mit Wärme und Feuchtigkeit äußerst aggressiv, auch wenn sie nach Herstellerangaben ausdrücklich für den Fensterbau bestimmt sind.

Wartung:

- Reinigen Sie Rahmen, Flügel und Beschläge regelmäßig.
- Ersetzen Sie beschädigte Teile. Verwenden Sie nur original WSS-Teile.
- Einstellarbeiten, der Austausch von Bauteilen und das Aus- und Einhängen der Flügel darf nur von Fachbetrieben durchgeführt werden.
- Vollständige Produktrichtlinien finden Sie unter folgendem Link: www.wss.de/service/download/produktrichtlinien.html
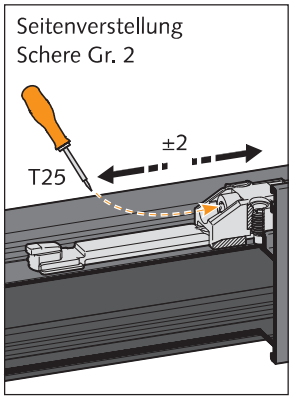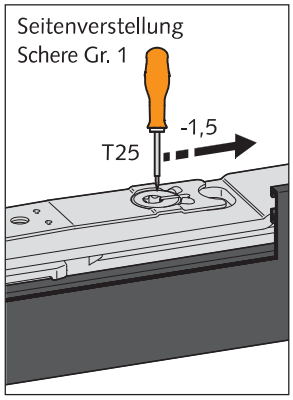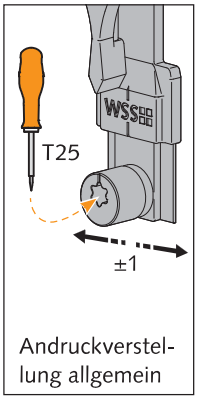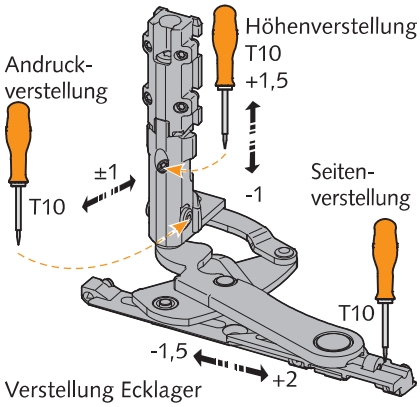
Einstellung: Style 180°