Vorderansicht

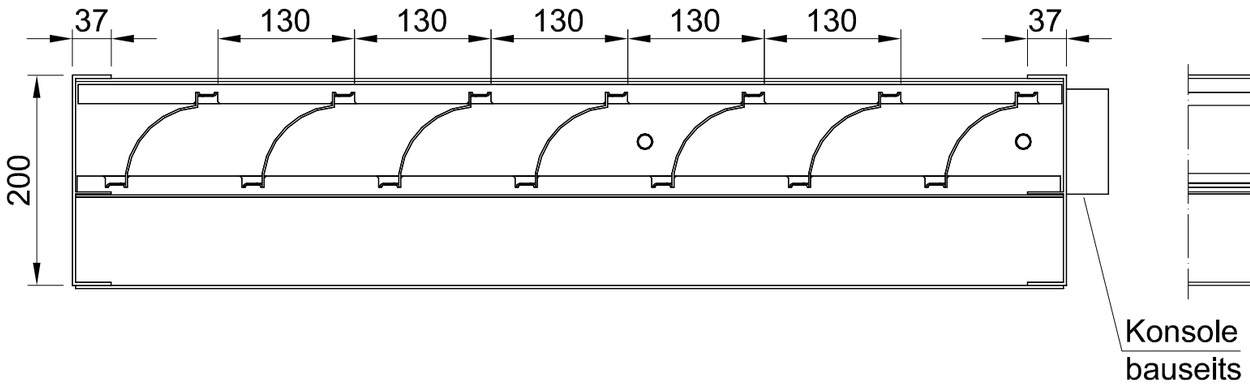

Seitenansicht

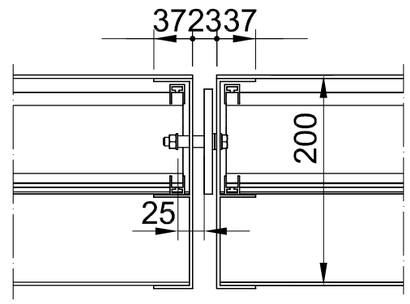

ISO-Ansicht

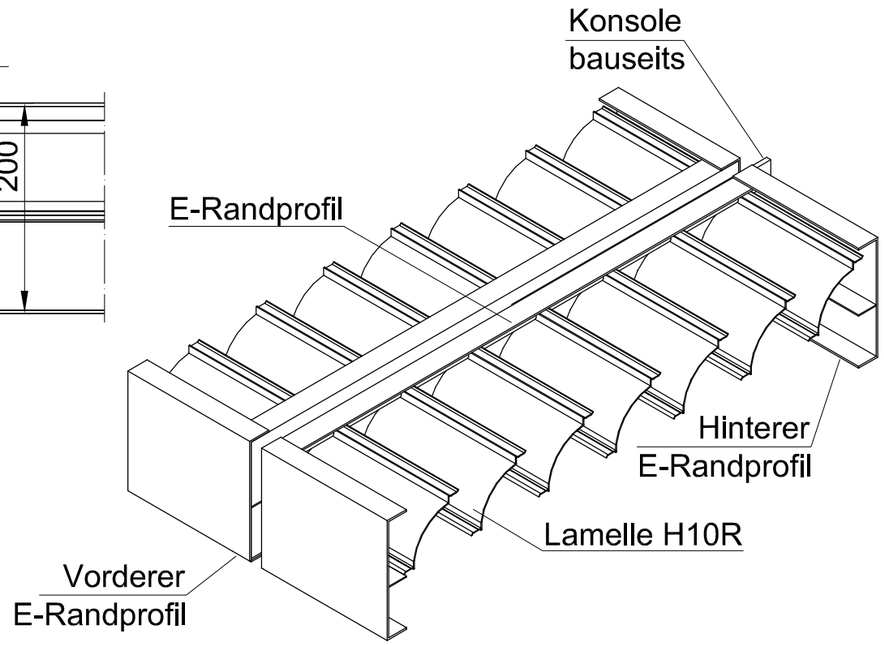

Draufsicht

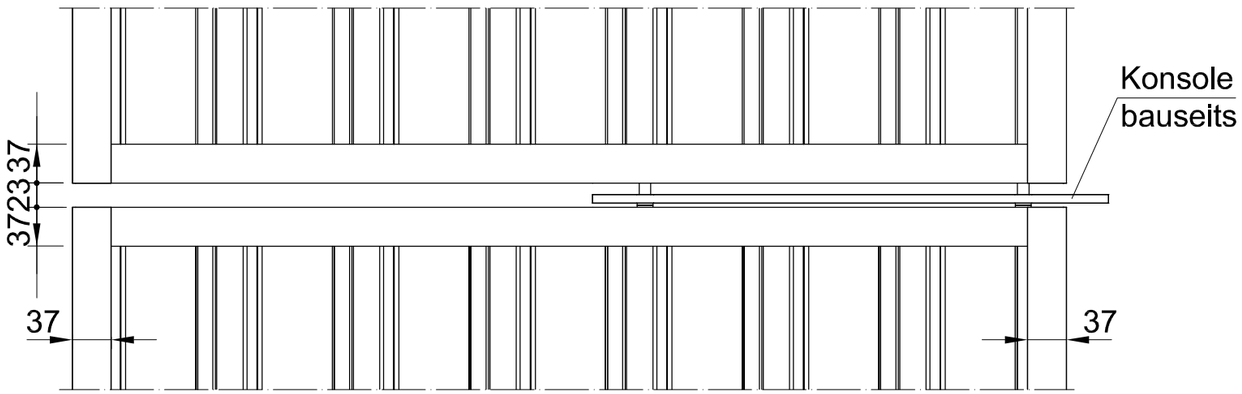

Konsolendimension nach statischen Erfordernissen

Auftrags-Nr.:				Maßangaben in mm	Norm	
					Datum	Name
				Gezeichnet	10.06.2016	Linke
				Kontrolliert	10.06.2016	Bockisch
				Freigabe	10.06.2016	MLL GmbH
				Konstruiert durch:		MLL GmbH
Status	Änderungen	Datum	Name	Ursprung:		

MLL GmbH
Liebigstr. 26
22113 Hamburg
Tel:040-736-79 40-0 Fax:040-736-79 40-29

Maßstab: 1:1

Gewicht:

Werkstoff: Aluminium
Zeichnungs-Nr.: hs_h_h10r_ka

Modellnummer:
Index:

Benennung / Bezeichnung:
HS-H-H10R-KA

Internet: www.mll-gmbh.de e-mail: mll@mll-gmbh.de

Blatt: 1
A3

Ersatz für:

Ersetzt durch: