Seitenansicht

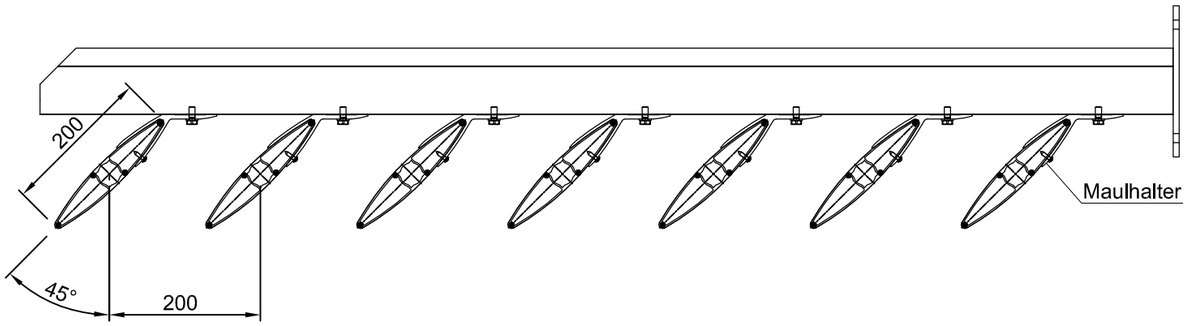

Vorderansicht

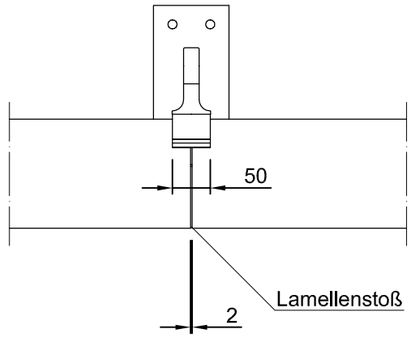

ISO-Ansicht

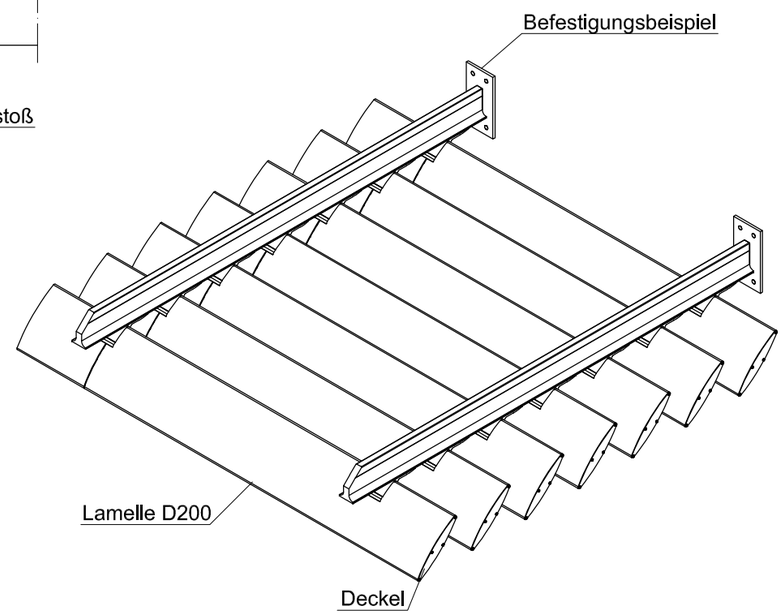

Draufsicht

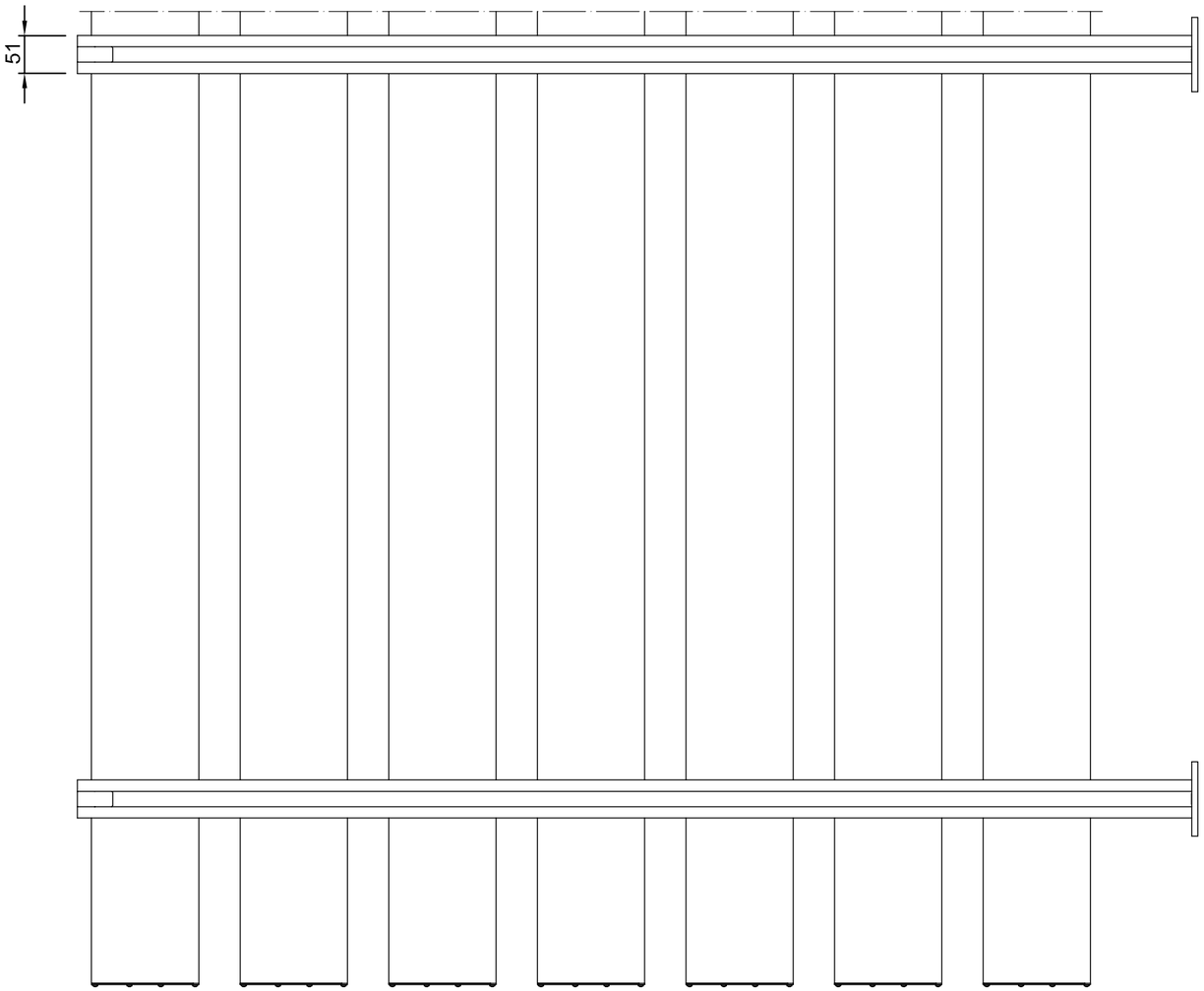

Konsolendimension nach statischen Erfordernissen

Auftrags-Nr.:				Maßangaben in mm	Norm	Maßstab: 1:8 / Gewicht:
						Werkstoff: Aluminium / Modellnummer:
						Zeichnungs-Nr.: vs-h-300-mh-0_3d / Index:
					Datum / Name	Benennung / Bezeichnung:
				Gezeichnet	28.10.2016 / Wiese	HS-H-200-MH-45_2D
				Kontrolliert	28.10.2016 / Bockisch	
				Freigabe	28.10.2016 / MLL GmbH	
				Konstruiert durch:	MLL GmbH	Internet: www.mll-gmbh.de e-mail: mll@mll-gmbh.de
				MLL GmbH Liebigstr. 26 22113 Hamburg Tel:040-736-79 40-0 Fax:040-736-79 40-29		Blatt: 1 / A3
Status	Änderungen	Datum	Name	Ursprung:	Ersatz für:	Ersetzt durch: