## Vorderansicht

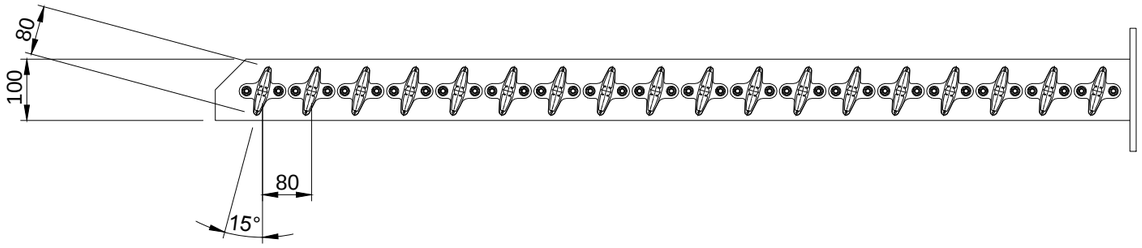


## Seitenansicht

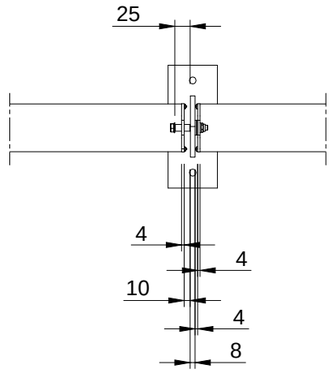


## ISO-Ansicht

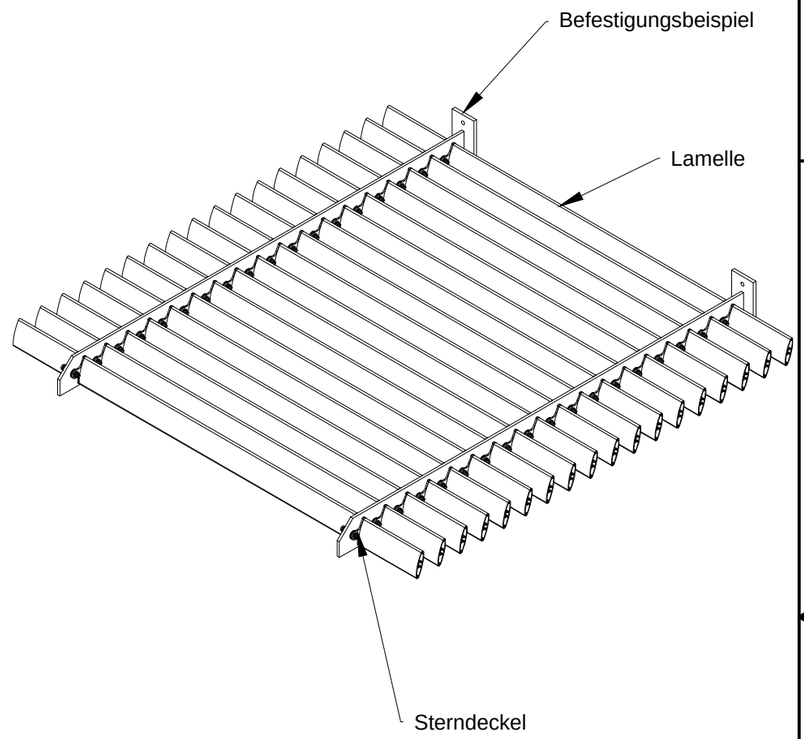


## Draufsicht

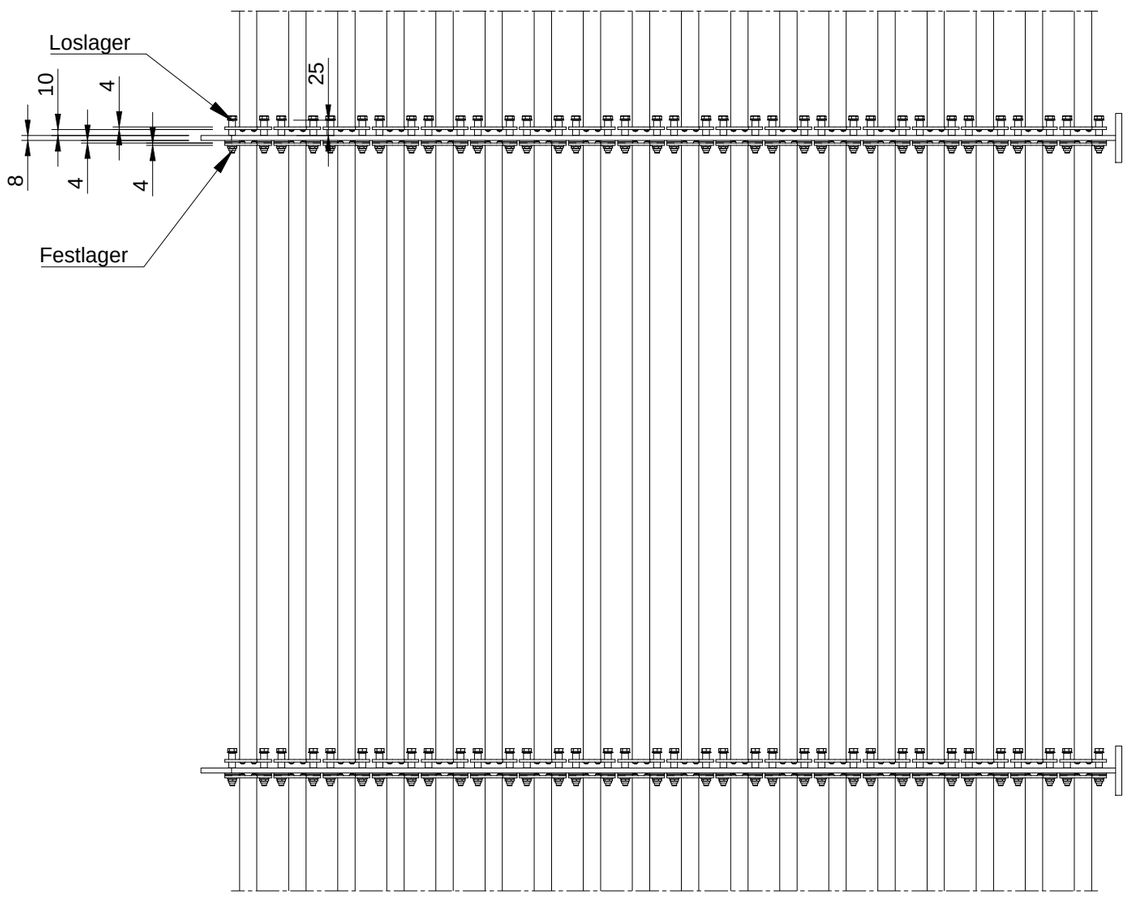


| | | | | | | |
|---|---|---|---|---|---|---|
| Auftrags-Nr.: | | | | Maßangaben in mm | | Norm |
| l | | | | | Datum | Name |
| k | | | | Gezeichnet | 10.10.2016 | Wiese |
| f | | | | Kontrolliert | | Kroll |
| e | | | | Freigabe | | MLL GmbH |
| d | | | | Konstruiert durch: | | MLL GmbH |
| c | | | | **MLL GmbH** Liebigstr. 26 22113 Hamburg Tel:040-736-79 40-0 Fax:040-736-79 40-29 | | |
| b | | | | | | |
| a | | | | | | |
| Status | Änderungen | Datum | Name | Ursprung: | | |

| | |
|---|---|
| Maßstab: 1:10 | Gewicht: |
| Werkstoff: Aluminium<br>Zeichnungs-Nr.: | Modellnummer:<br>Index: |
| Benennung / Bezeichnung:<br>HS-H-080-SD-15 | Blatt: |
| Internet: www.mll-gmbh.de e-mail: mll@mll-gmbh.de | 1<br>A3 |
| Ersatz für: | Ersetzt durch: |