Vorderansicht

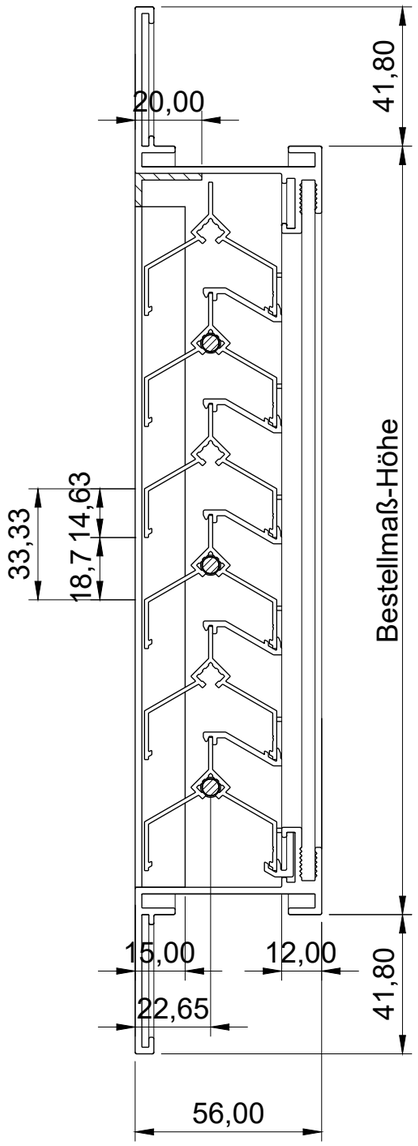

Seitenansicht

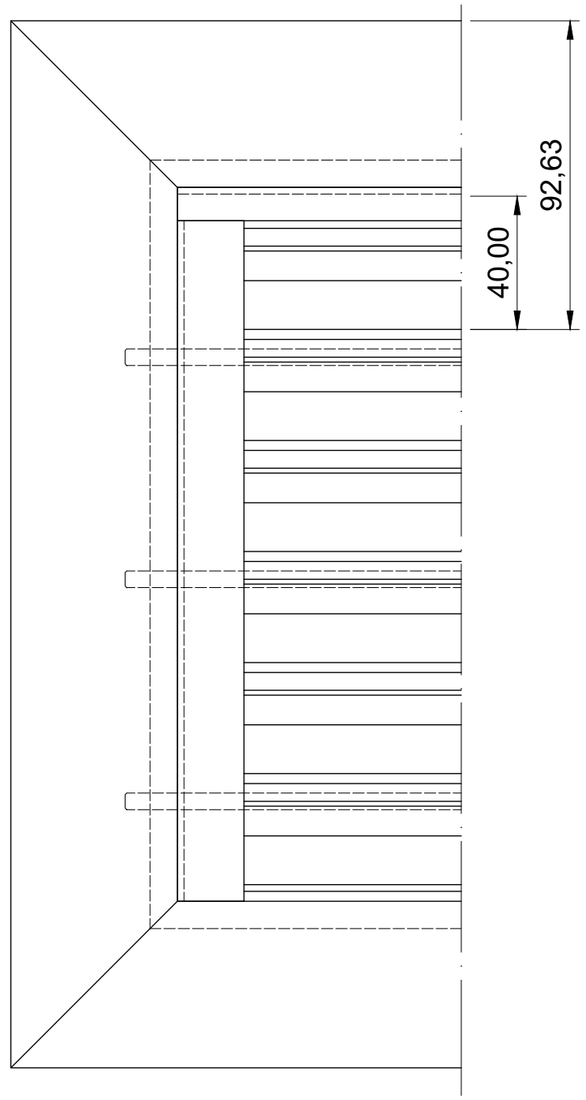

ISO-Ansicht

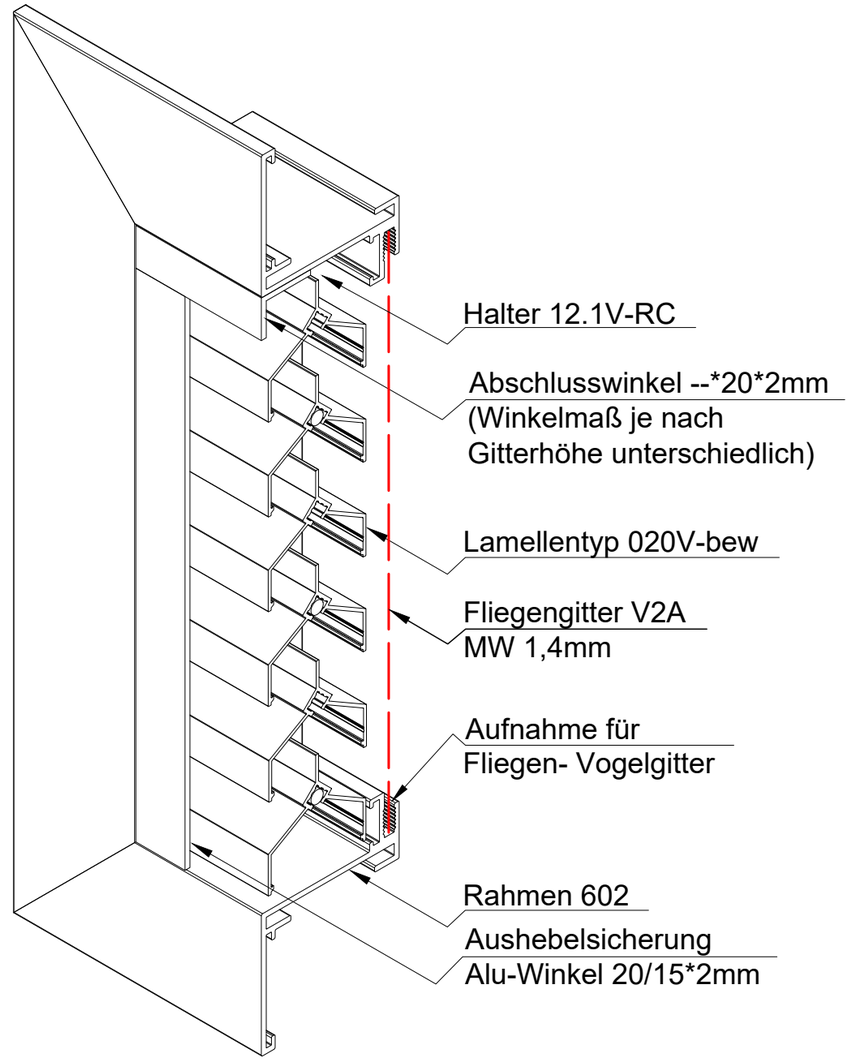

Draufsicht

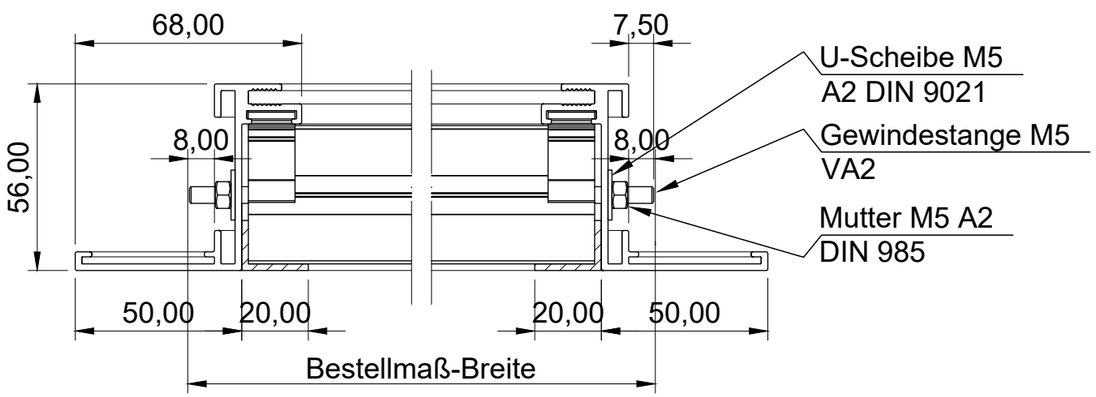

MLL-TYP 622VRC2

freier Lüftungsquerschnitt 45%

Auftrags-Nr.:				Maßangaben in mm		Norm	Maßstab: 1 : 1,85 / Gewicht:
							Werkstoff: Aluminium / Modellnummer:
							Zeichnungs-Nr.: 622VRC2 / Index: 0
l					Datum	Name	Benennung / Bezeichnung:
k				Gezeichnet	10.10.2024	Linke	MLL Wetterschutzgitter-Typ 622VRC2
f				Kontrolliert	10.10.2024	Müsing	Mittlere Baureihe
e				Freigabe	10.10.2024	MLL-HAMBURG	MLL-HAMBURG
d				Konstruiert durch:		MLL-HAMBURG	Internet: www.mll-gmbh.com e-mail: mll@mll-gmbh.com
c				**MLL Lamellensysteme GmbH**			MLL Systemtyp 622VRC2 / 1
b				Doktor-Flögel-Straße 1			
a				22926 Ahrensburg			A3
Status	Änderungen	Datum	Name	FON +49(0)4102-94 84 6-0 I FAX-29			Ersatz für: / Ersetzt durch:
				Ursprung:			