Seitenansicht

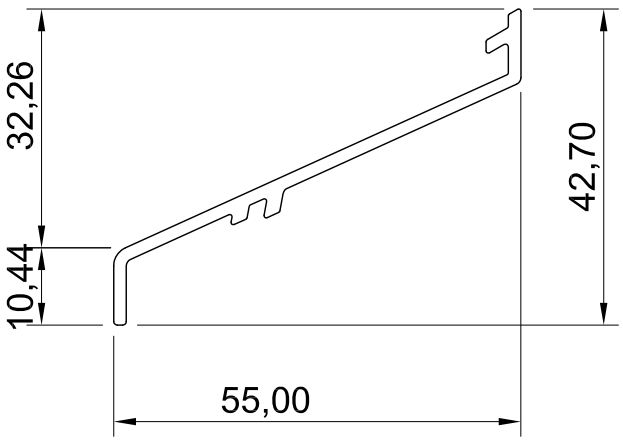

Vorderansicht

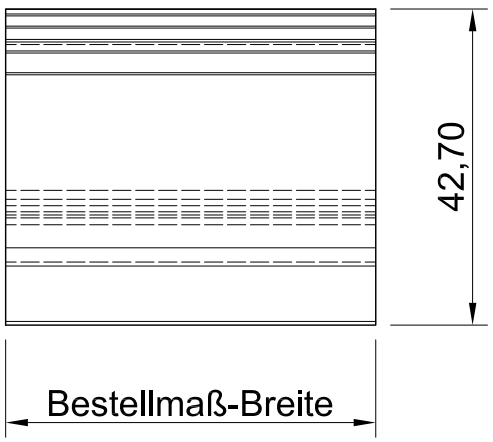

Draufsicht

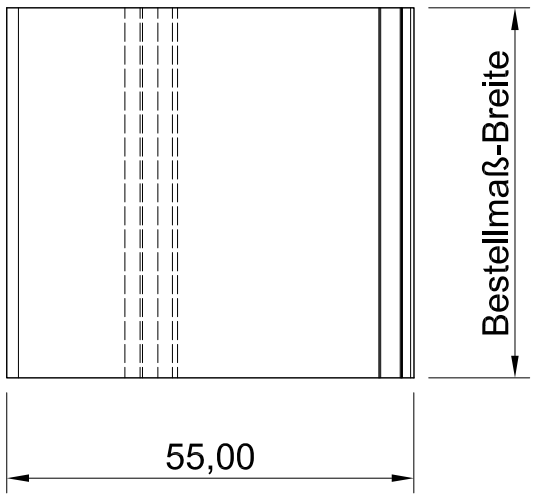

ISO-Ansicht

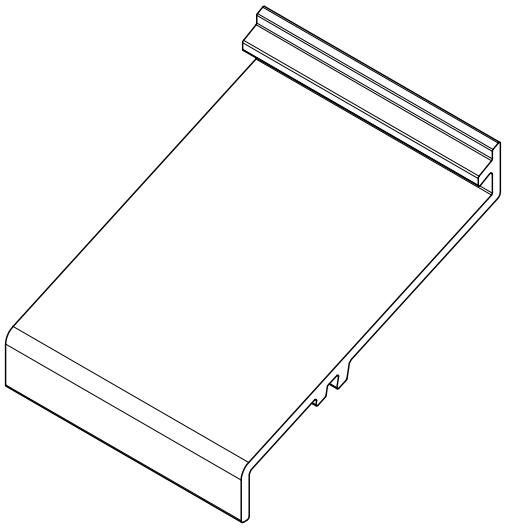

Auftrags-Nr.:	Maßangaben in mm	Norm	Maßstab: 1:1 / Gewicht:
			Werkstoff: Aluminium / Modellnummer:
			Zeichnungs-Nr.040L / Index:

	Datum	Name
Gezeichnet	19.09.2013	Waldemar Linke
Kontrollert	19.09.2013	Sven Müsing
Freigabe	19.09.2013	MLL GmbH
Konstruiert durch:		MLL GmbH

Benennung / Bezeichnung:

MLL Lamellen-Typ 040L

freier Lüftungsquerschnitt 76%

Internet: www.mll-gmbh.de e-mail: mll@mll-gmbh.de

MLL-HAMBURG

Blatt: 1

A4

MLL GmbH
Liebigstr. 26
22113 Hamburg
Tel:040-736-79 40-0 Fax:040-736-79 40-29

MLL Lamelle 040L d.

Status	Änderungen	Datum	Name

Ursprung:

Ersatz für:

Ersetzt durch: