Seitenansicht

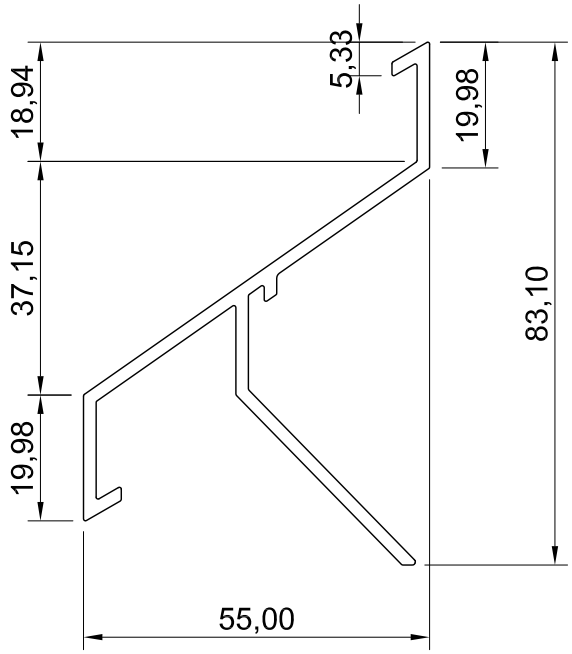

Vorderansicht

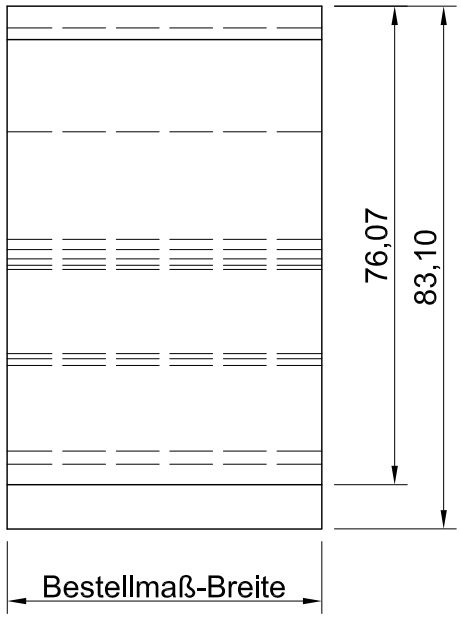

Draufsicht

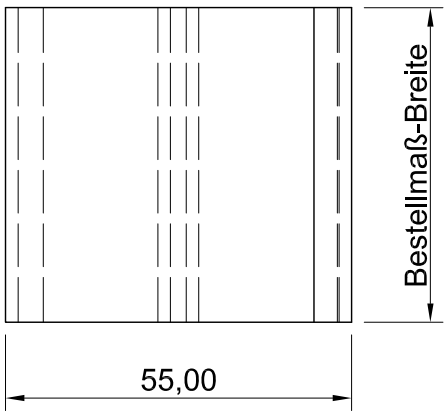

ISO-Ansicht

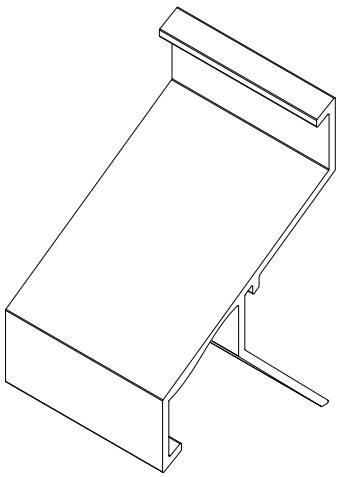

Auftrags-Nr.:	Maßangaben in mm	Norm	Maßstab: 1:1
			Gewicht:
			Werkstoff: Aluminium Zeichnungs-Nr.: 040ge
			Modellnummer: Index:

	Datum	Name
Gezeichnet	18.02.2014	Waldemar Linke
Kontrollert	18.02.2014	Sven Müsing
Freigabe	18.02.2014	MLL GmbH
Konstruiert durch:		Devtecs

Benennung / Bezeichnung:

Lamelle 040ge

schwere Baureihe

Internet: www.mll-gmbh.de e-mail: mll@mll-gmbh.de

MLL-HAMBURG

Blatt:

MLL GmbH
Liebigstr. 26
22113 Hamburg
Tel:040-736-79 40-0 Fax:040-736-79 40-29

MLL Lamelle 040ge d 1

A4

Status	Änderungen	Datum	Name

Ursprung:

Ersatz für:

Ersetzt durch: