Seitenansicht

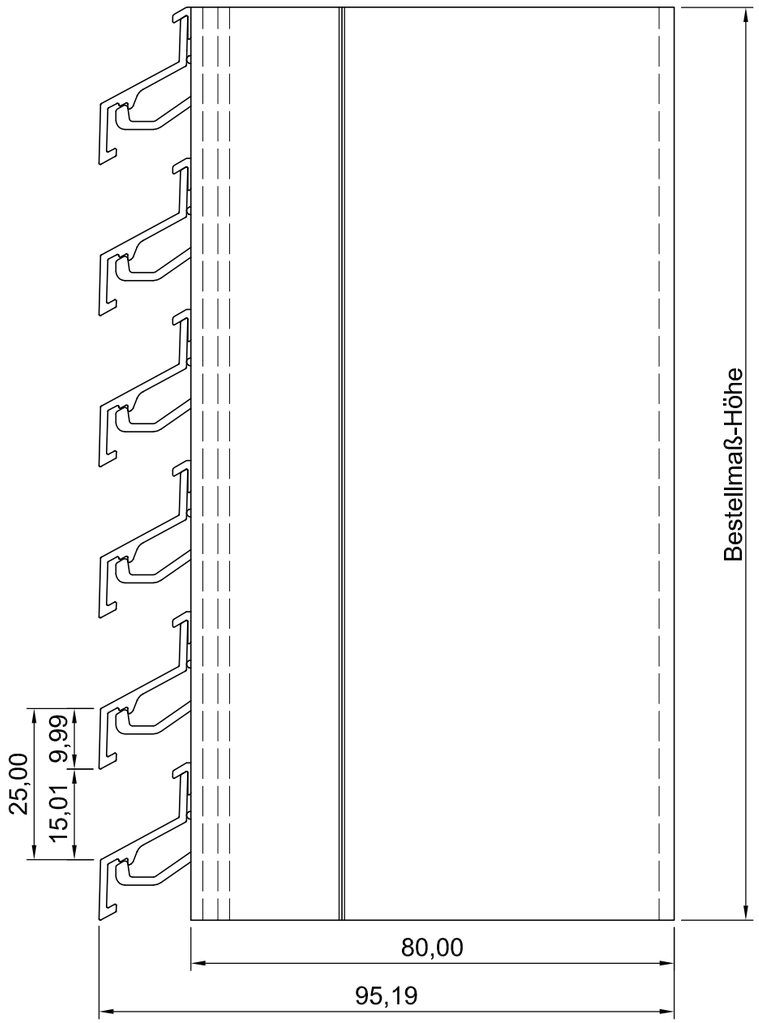

Vorderansicht

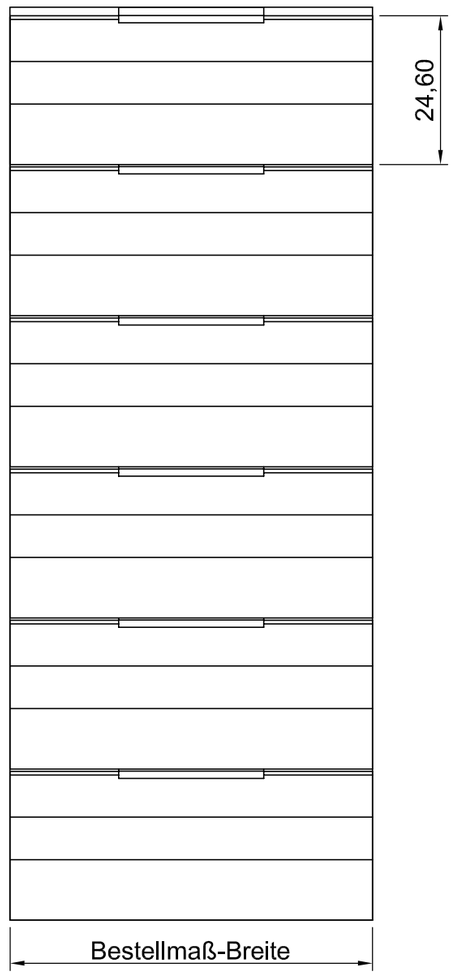

ISO-Ansicht

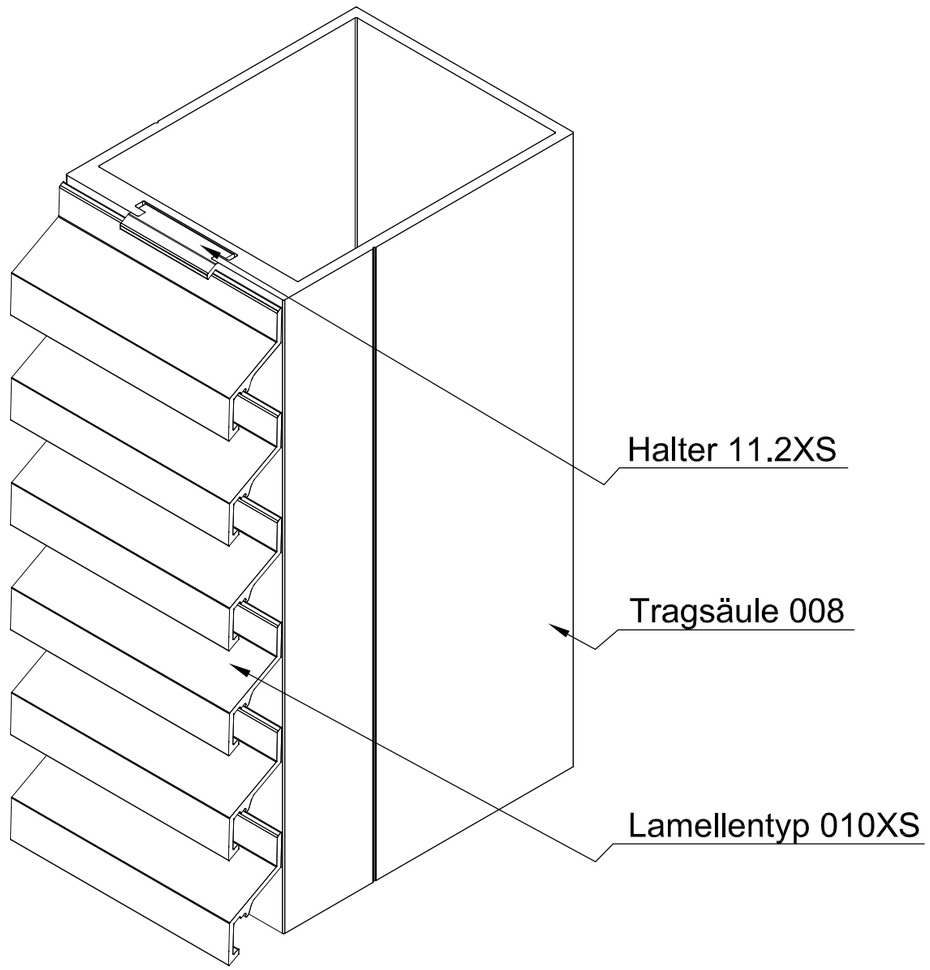

Draufsicht

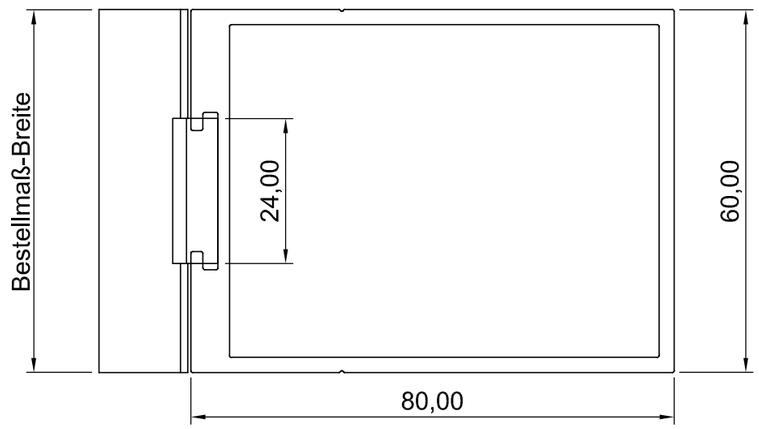

MLL-TYP 518XS

freier Lüftungsquerschnitt 41%

Auftrags-Nr.:	Maßangaben in mm	Norm	Maßstab: 1 : 1 / Gewicht:
			Werkstoff: Aluminium / Modellnummer:
			Zeichnungs-Nr.: 518XS / Index: 0

	Datum	Name
Gezeichnet	17.04.2013	Waldemar Linke
Kontrolliert	17.04.2013	Sven Müsing
Freigabe	17.04.2013	MLL GmbH
Konstruiert durch:		MLL GmbH

Status | Änderungen | Datum | Name

MLL GmbH
Liebigstr. 26
22113 Hamburg
Tel:040-736-79 40-0 Fax:040-736-79 40-29

Ursprung:

Benennung / Bezeichnung:

MLL Fassadensystem-Typ 518XS
Leichte Baureihe

Internet: www.mll-gmbh.de e-mail: mll@mll-gmbh.de

MLL-HAMBURG

Blatt:

MLL Systemtyp 518XS d. 1

A3

Ersatz für: | Ersetzt durch: