Seitenansicht

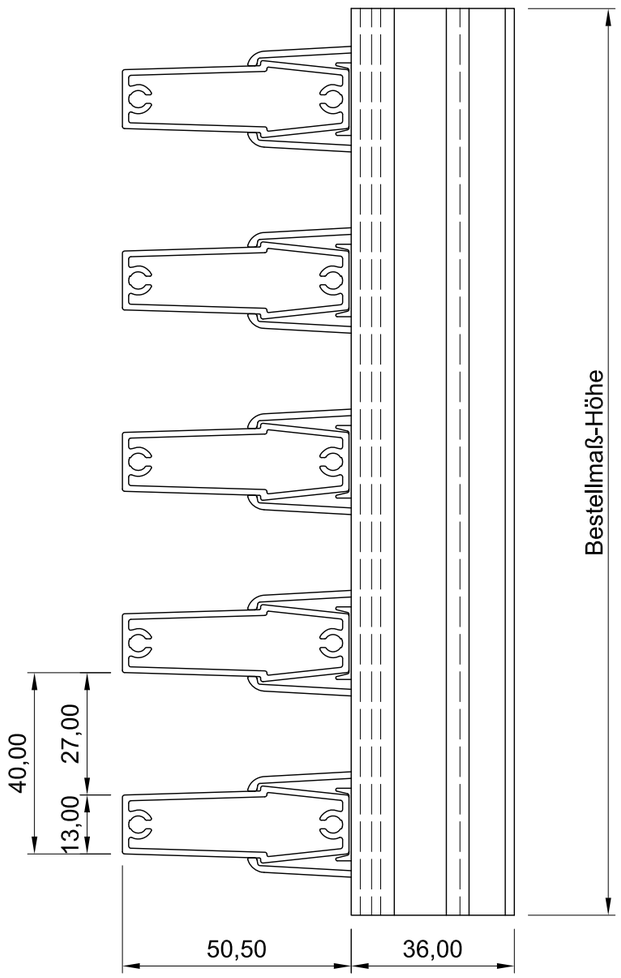

Vorderansicht

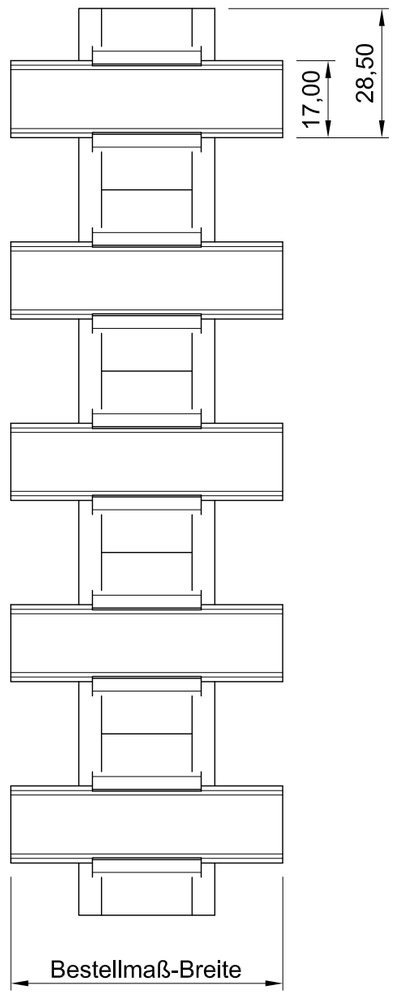

ISO-Ansicht

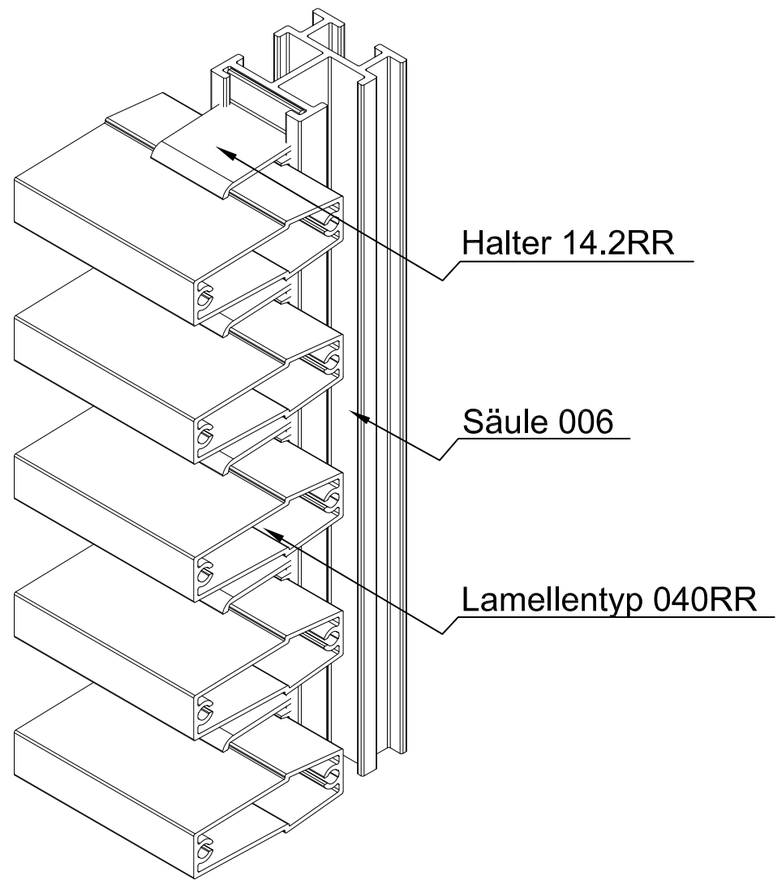

Draufsicht

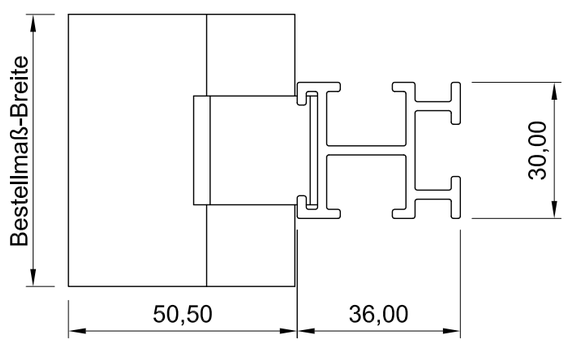

MLL-TYP 746RR

Lamellenabstand 40mm = 57% freier Lüftungsquerschnitt

Lamellenabstand 66mm = 74% freier Lüftungsquerschnitt

Auftrags-Nr.:				Maßangaben in mm	Norm	Maßstab: 1 : 1 / Gewicht:
						Werkstoff: Aluminium / Zeichnungs-Nr. 746RR / Modellnummer: / Index: 0
					Datum	Name
				Gezeichnet	24.11.2014	Waldemar Linke
				Kontrolliert	24.11.2014	Sven Müsing
				Freigabe	24.11.2014	MLL GmbH
				Konstruiert durch:		MLL GmbH
				MLL GmbH Lieblgstr. 26 22113 Hamburg Tel:040-736-79 40-0 Fax:040-736-79 40-29		
Status	Änderungen	Datum	Name	Ursprung:		

Benennung / Bezeichnung:

MLL Fassadensysteme-Typ 746RR
Schwere Baureihe

Internet: www.mll-gmbh.de e-mail: mll@mll-gmbh.de

MLL-HAMBURG

MLL Systemtyp 746RR

Blatt: 1

A3

Ersatz für: Ersetzt durch: