Seitenansicht

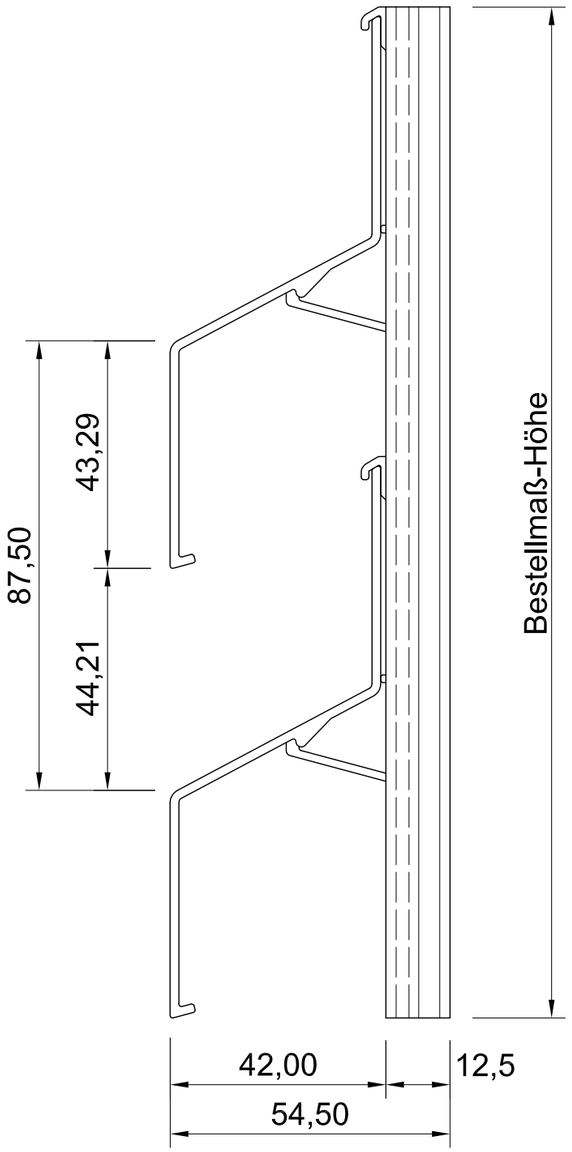

Vorderansicht

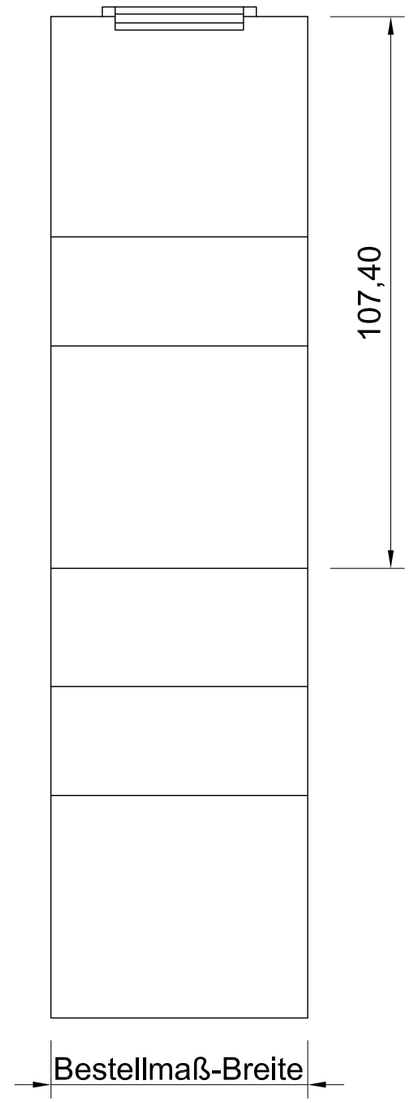

ISO-Ansicht

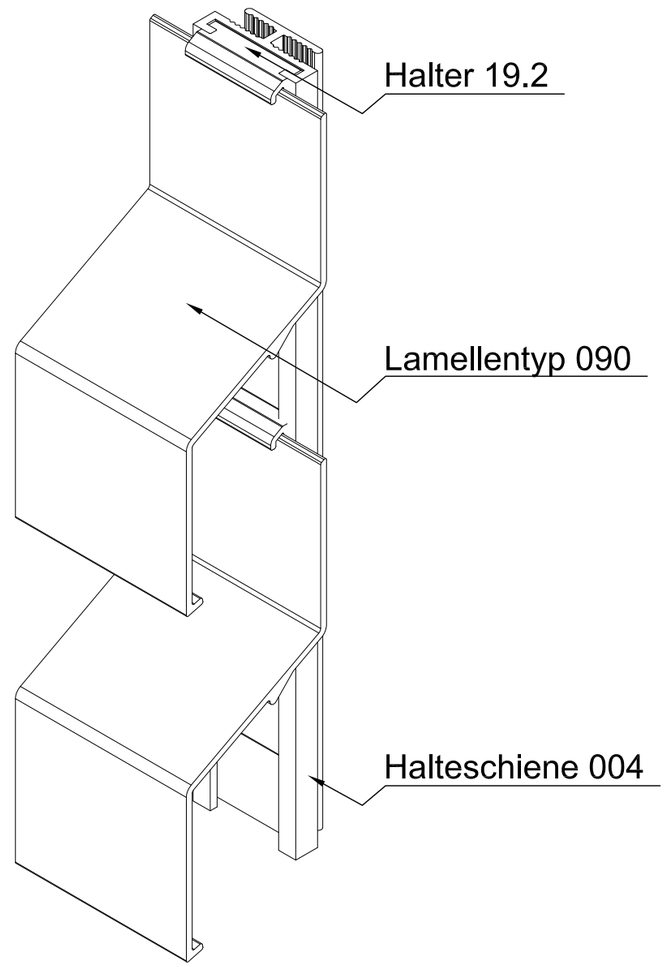

Draufsicht

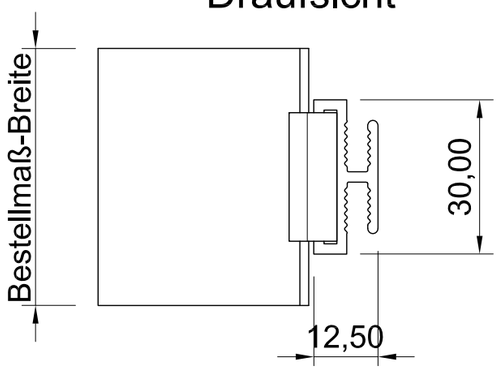

MLL-TYP 694

freier Lüftungsquerschnitt 39%

Auftrags-Nr.:				Maßangaben in mm	Norm	Maßstab: 1 : 1 / Gewicht:
						Werkstoff: Aluminium / Zeichnungs-Nr. 694 / Modellnummer: / Index: 0
					Datum	Name
				Gezeichnet	29.10.2012	Waldemar Linke
				Kontrolliert	29.10.2012	Sven Müsing
				Freigabe	29.10.2012	MLL GmbH
				Konstruiert durch:		MLL GmbH
				MLL GmbH Liebigstr. 26 22113 Hamburg Tel:040-736-79 40-0 Fax:040-736-79 40-29		
Status	Änderungen	Datum	Name	Ursprung:		

Benennung / Bezeichnung:

MLL Fassadensysteme-Typ 694
Mittlere Baureihe

Internet: www.mll-gmbh.de e-mail: mll@mll-gmbh.de

MLL-HAMBURG

MLL Systemtyp 694 d.

Blatt: 1

A3

Ersatz für:

Ersetzt durch: