## Schnitt A-A

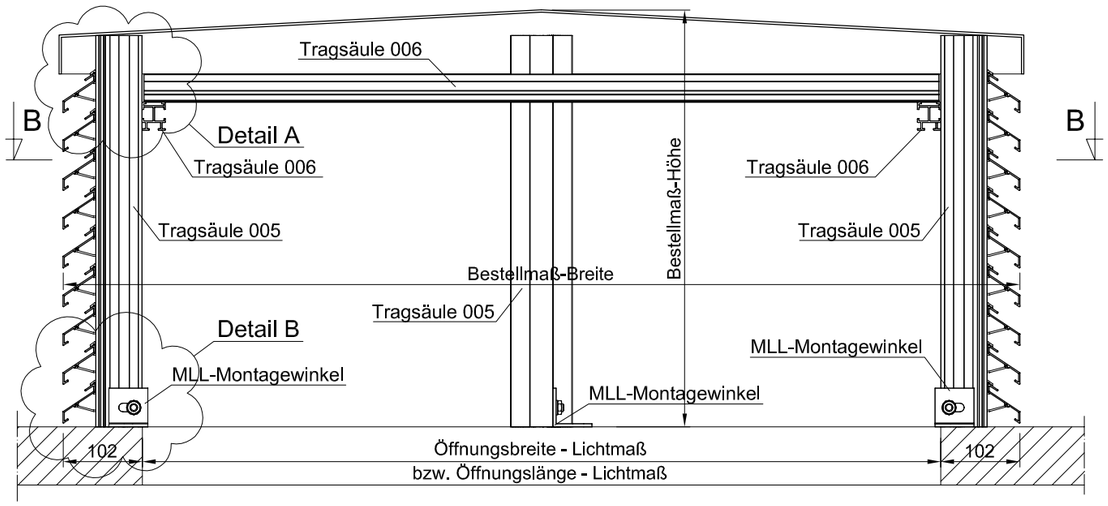


## Schnitt B-B

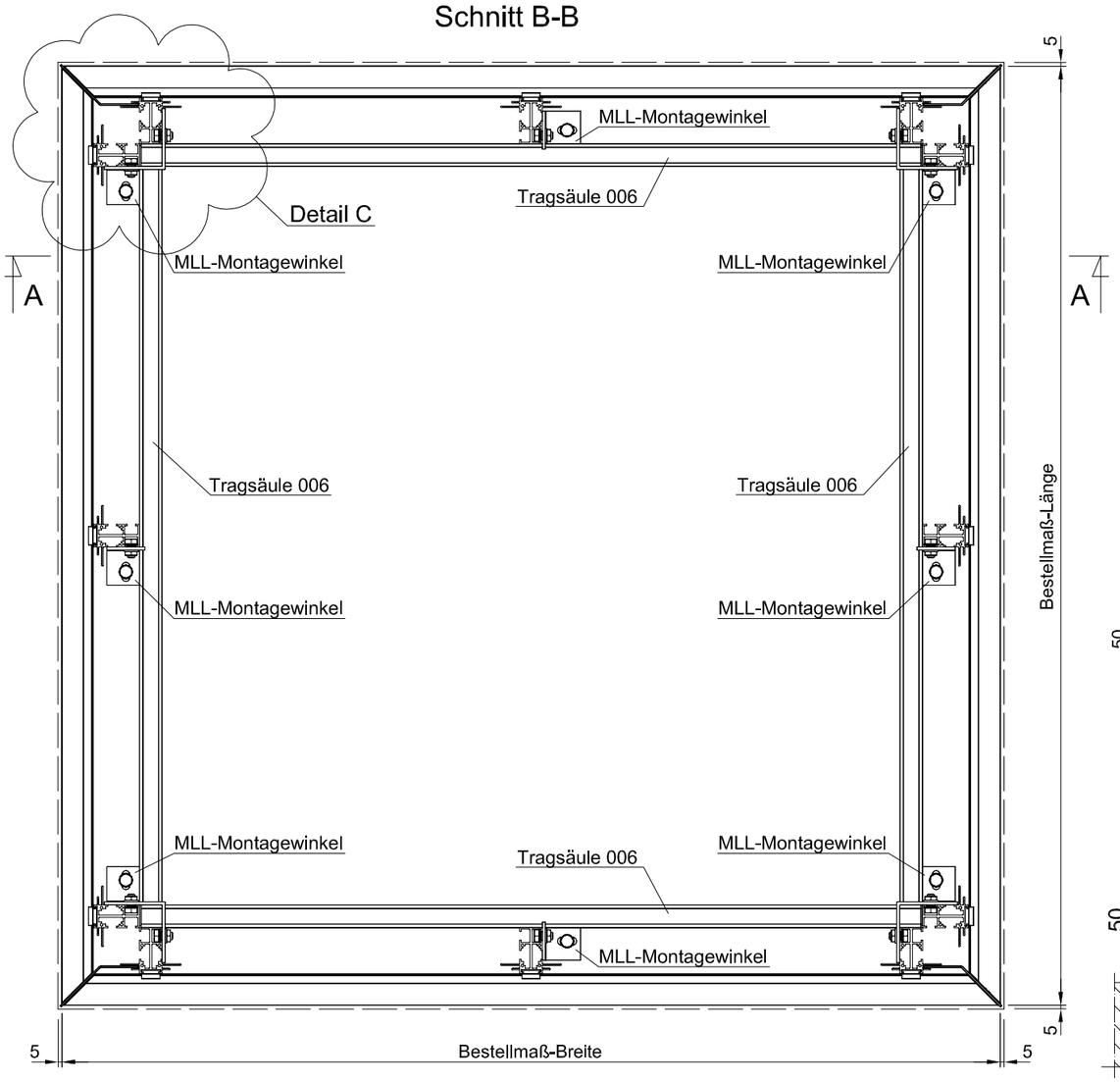


## ISO-Ansicht

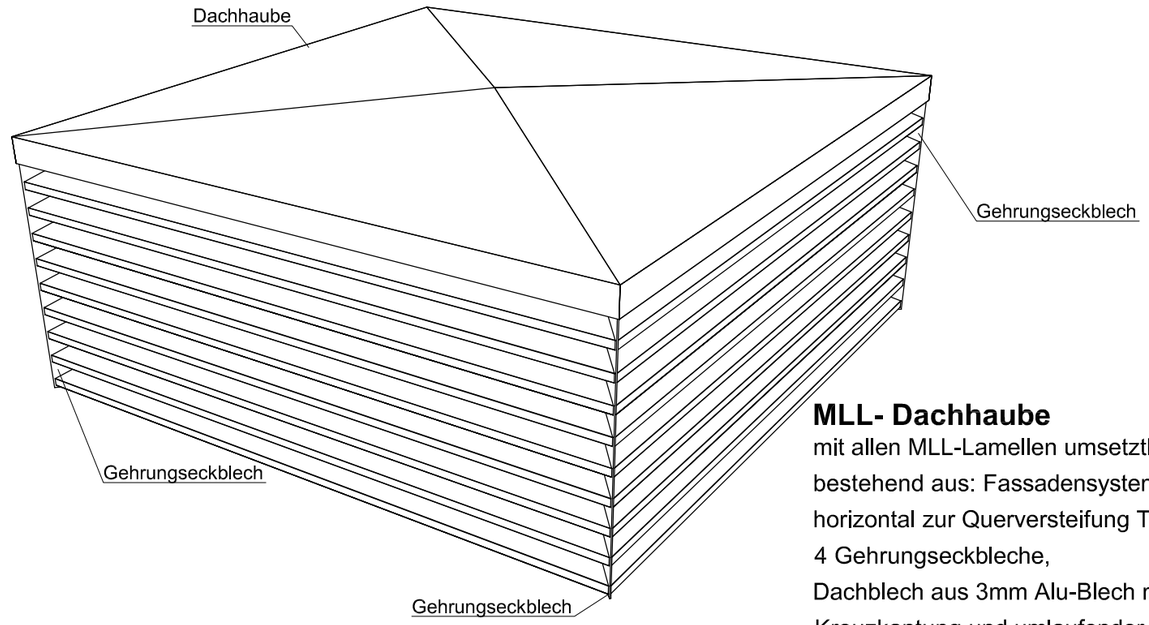


| MLL-TYP 625 | |
|---|---|
| freier Lüftungsquerschnitt | 50% |
| Lamellenabstand | 50mm |
| Oberfläche | RAL nach Wahl |

## MLL- Dachhaube

mit allen MLL-Lamellen umsetztbar!!!
bestehend aus: Fassadensystem 625,
horizontal zur Querversteifung Tragsäule 006,
4 Gehrungseckbleche,
Dachblech aus 3mm Alu-Blech mit
Kreuzkantung und umlaufender
50mm Abkantung,
unterseits Antidröhn-Beschichtung.
Standard-Montagewinkel im Fußpunkt
der Säulen.
Dachhaube fertig zusammengebaut als
Element geliefert.

## Detail A

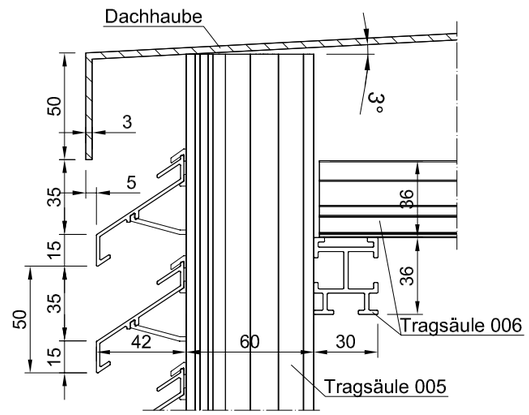


## Detail B

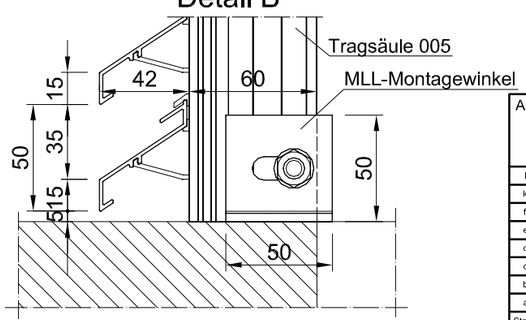


## Detail C

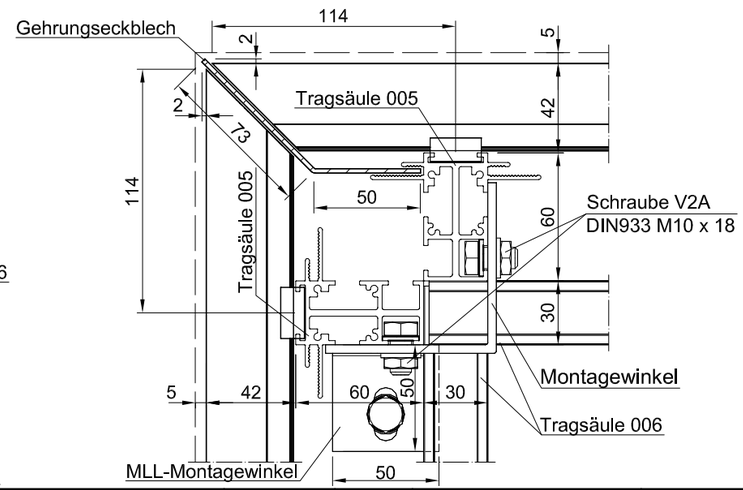


| | | | | | | |
|---|---|---|---|---|---|---|
| Auftrags-Nr.: | | | Maßangaben in mm | Norm | Maßstab: 1:1 | Gewicht: |
| | | | | | Werkstoff: Aluminium<br>Zeichnungs-Nr.: 625 | Modellnummer:<br>Index: |
| i | | | | Datum | Name | Benennung / Bezeichnung: |
| k | | | Gezeichnet | 08.12.2015 | Waldemar Linke | MLL Fassadensystem-Typ 625<br>Mittlere Baureihe |
| f | | | Kontrolliert | 08.12.2015 | Sven Müsing | |
| e | | | Freigabe | 08.12.2015 | MLL GmbH | |
| d | | | Konstruiert durch: | | MLL GmbH | Internet: www.mll-gmbh.de e-mail: mll@mll-gmbh.de |
| c | | | MLL GmbH<br>Liebigstr. 26<br>22113 Hamburg<br>Tel:040-736-79 40-0 Fax:040-736-79 40-29 | | | Blatt: |
| b | | | | | | MLL Systemtyp 625 d. 1 |
| a | | | | | | A2 |
| Status | Änderungen | Datum | Name | Ursprung: | | Ersatz für: Ersetzt durch: |