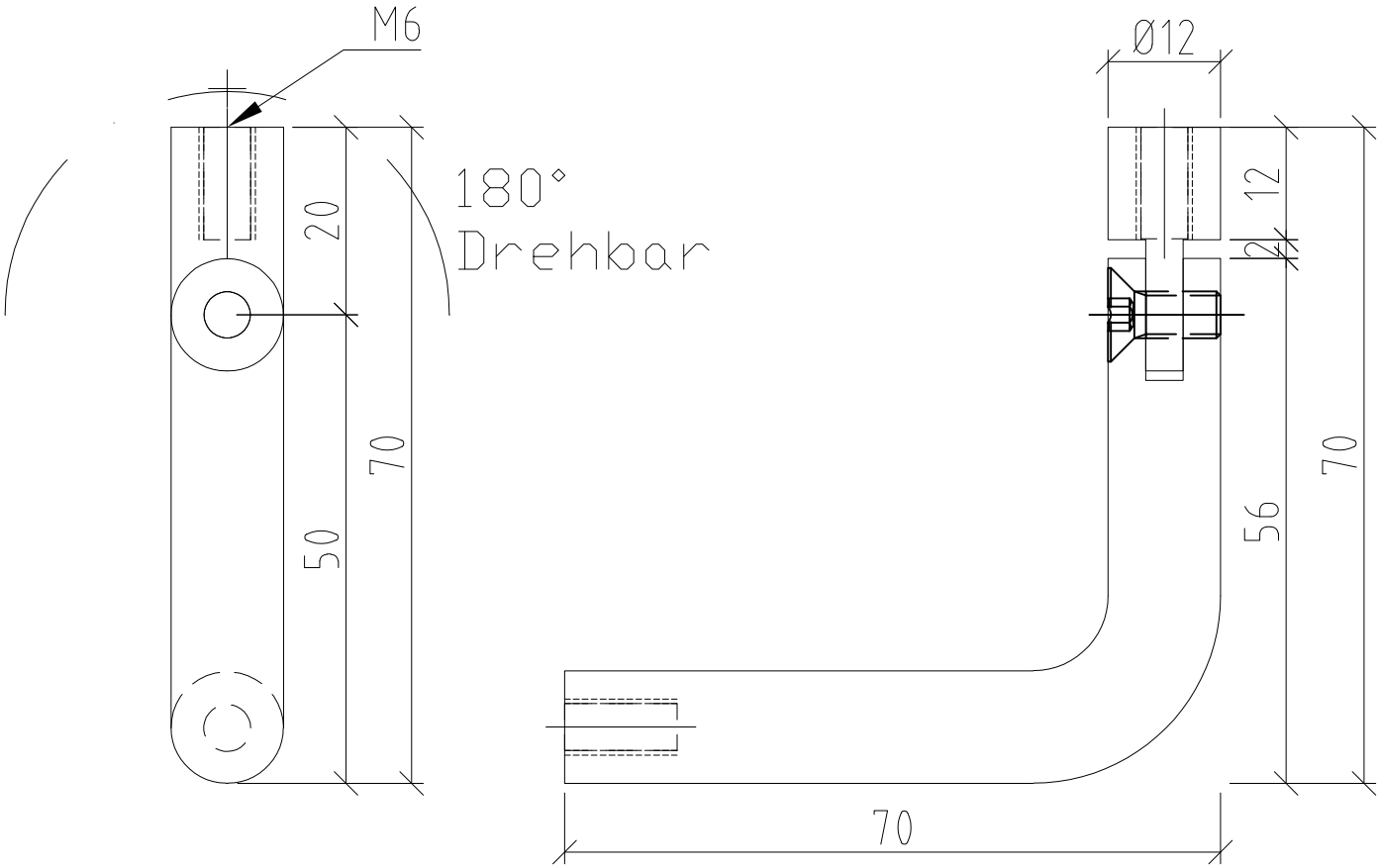
M6
180°
Drehbar
20
70
50
Ø12
12
2
70
56
70

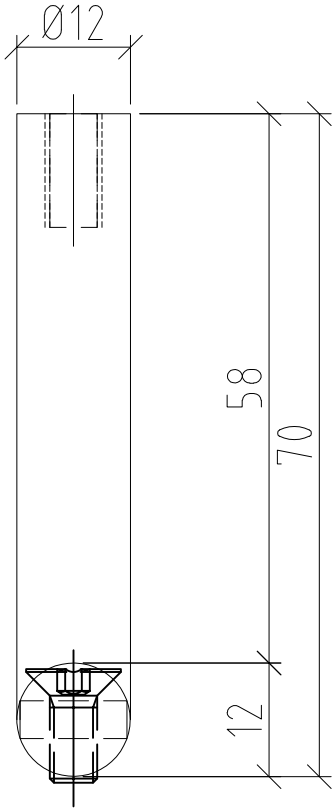
Ø12
58
70
12