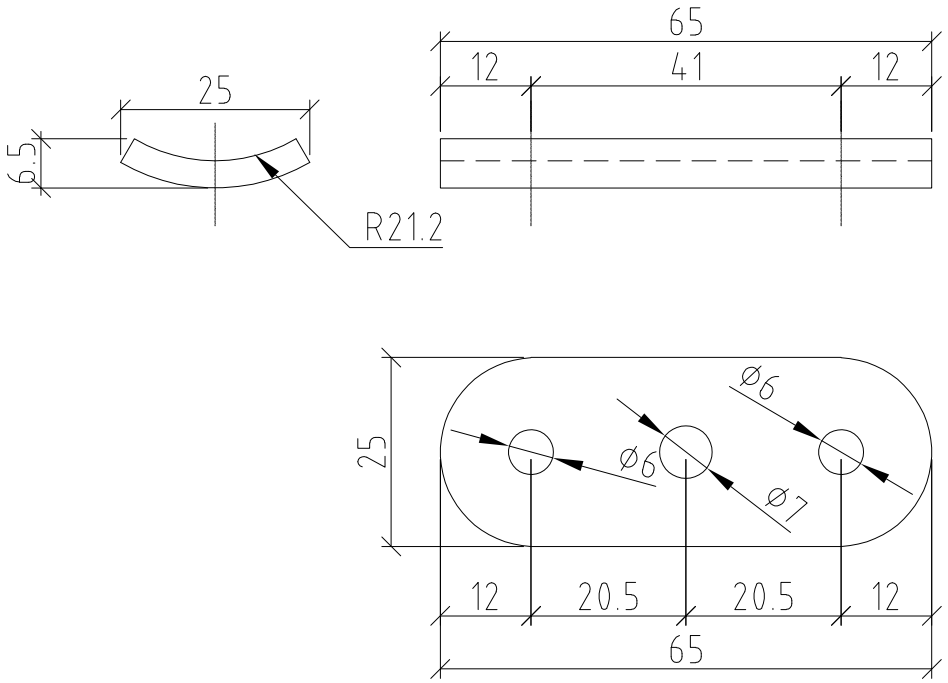
25
6.5
R21.2
65
12
41
12
25
Ø6
Ø6
Ø7
12
20.5
20.5
12
65