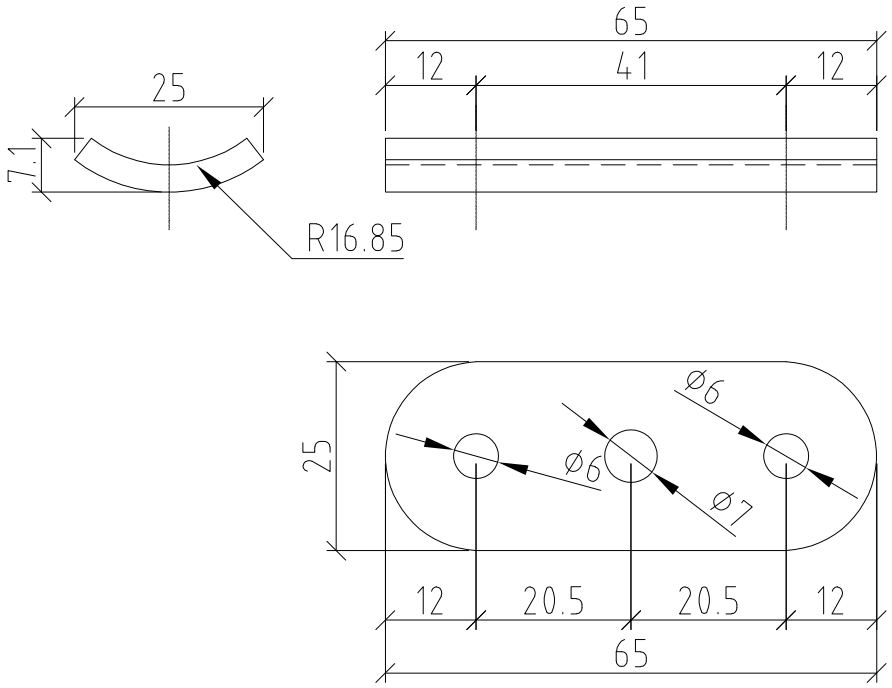
25
7.1
R16.85
65
12
41
12
25
Ø6
Ø6
Ø7
12
20.5
20.5
12
65