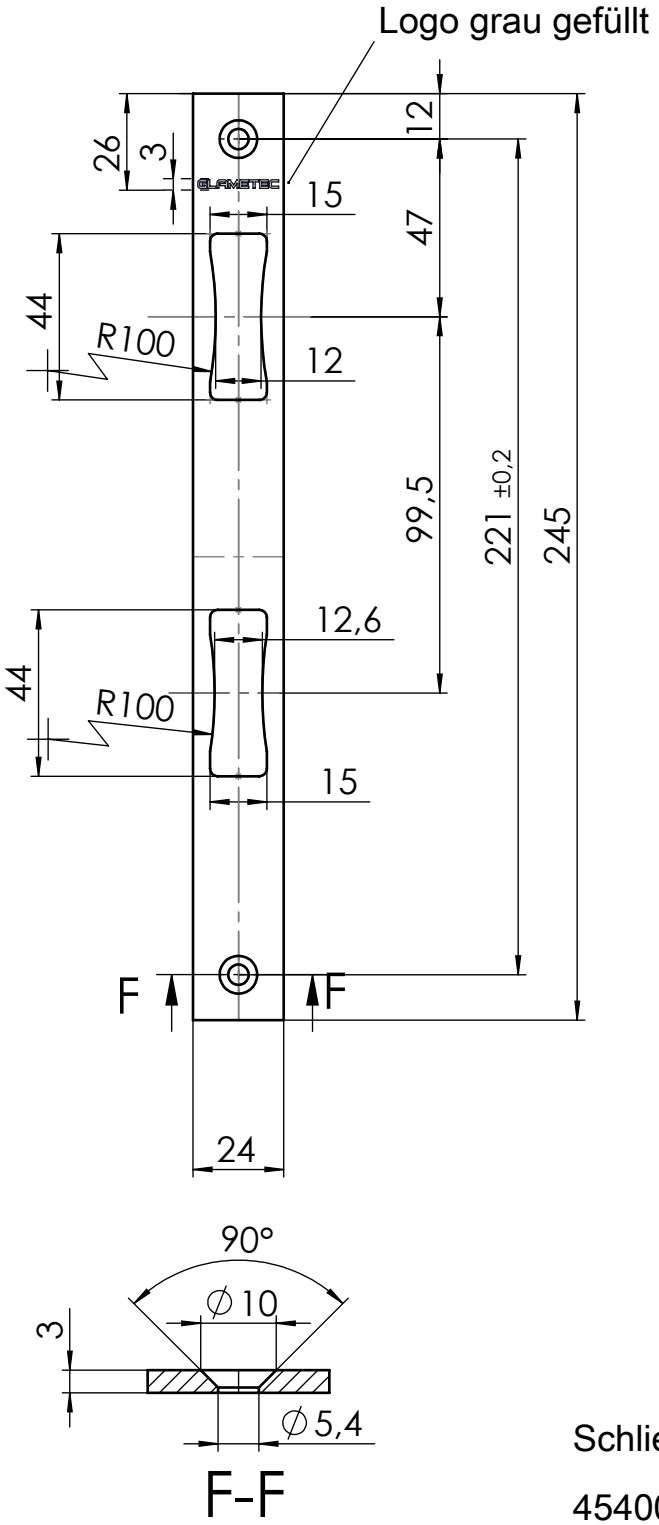

Schließplatte uni AP

45400005