Vorderansicht

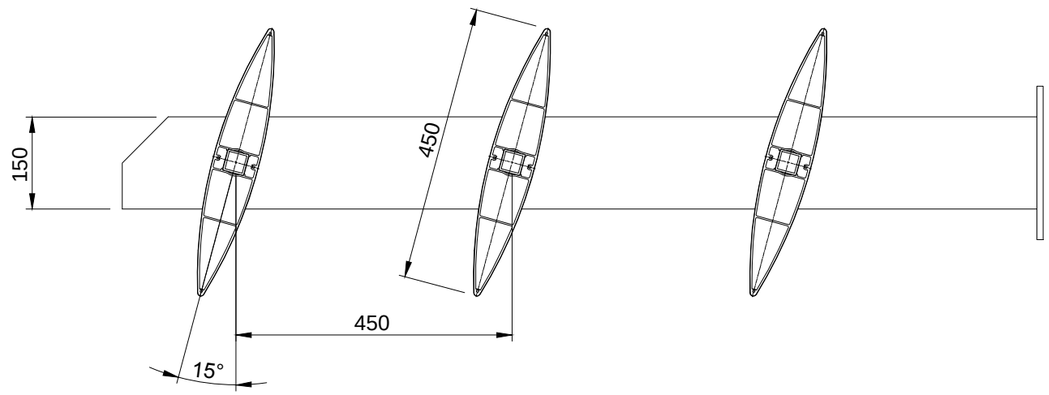

Seitenansicht

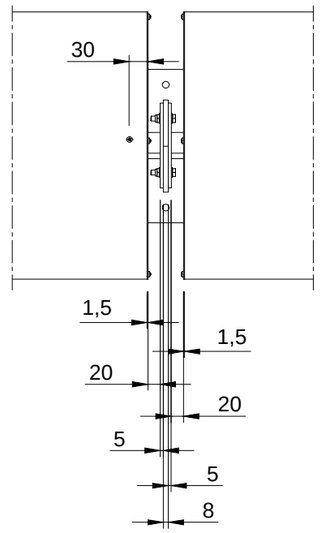

ISO-Ansicht

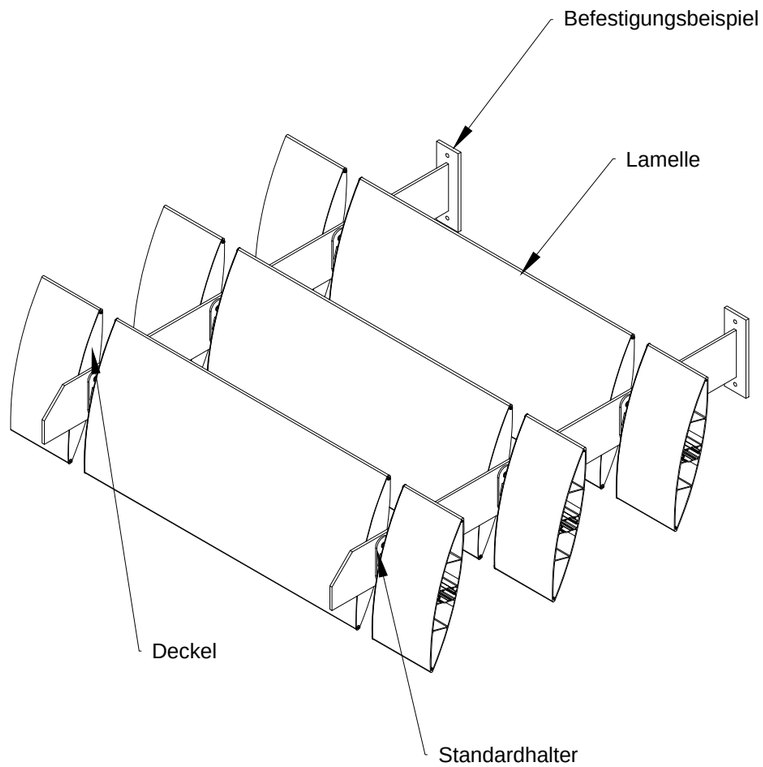

Draufsicht

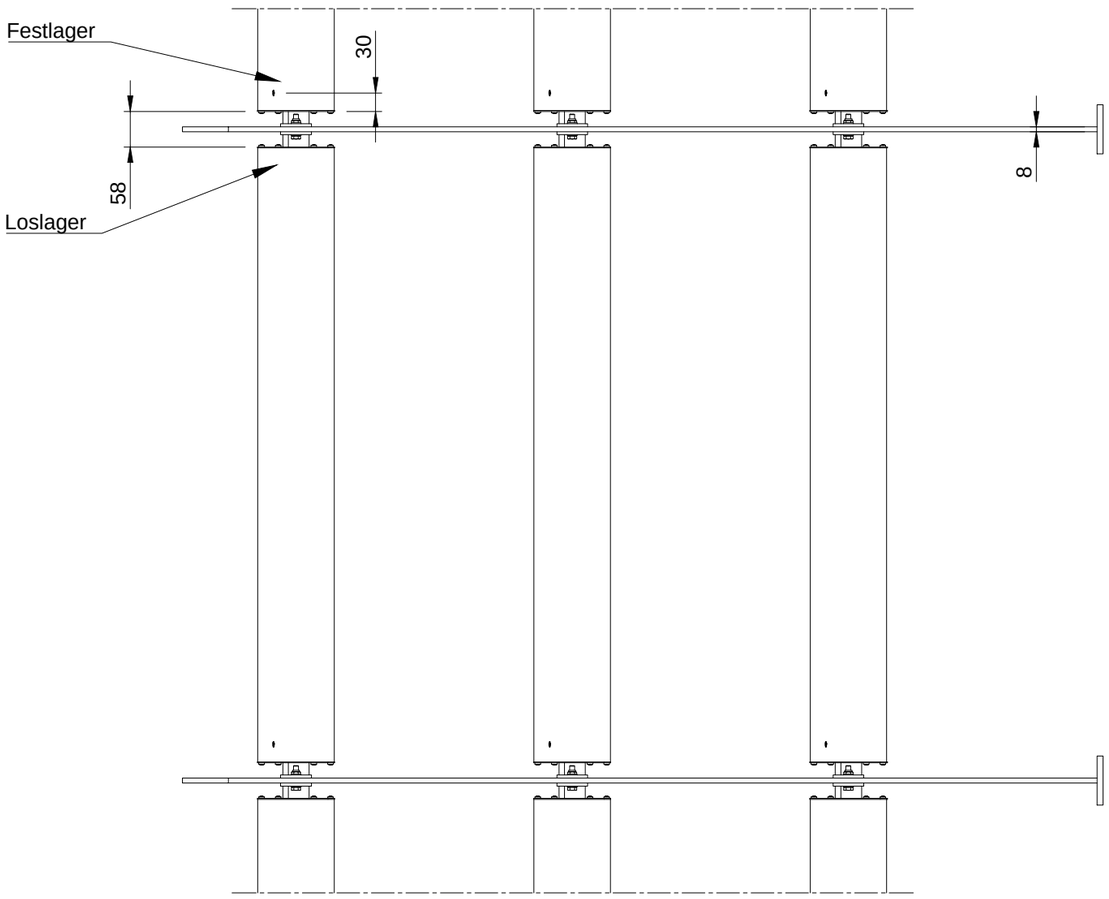

Auftrags-Nr.:				Maßangaben in mm		Norm
l					Datum	Name
k				Gezeichnet	20.10.2016	Wiese
f				Kontrolliert		Kroll
e				Freigabe		MLL GmbH
d				Konstruiert durch:		MLL GmbH
c				**MLL GmbH** Liebigstr. 26 22113 Hamburg Tel:040-736-79 40-0 Fax:040-736-79 40-29		
b						
a						
Status	Änderungen	Datum	Name	Ursprung:		

Maßstab: 1:10	Gewicht:
Werkstoff: Aluminium Zeichnungs-Nr.:	Modellnummer: Index:
Benennung / Bezeichnung: HS-H-450-SH-15	Blatt:
Internet: www.mll-gmbh.de e-mail: mll@mll-gmbh.de	1 A3
Ersatz für:	Ersetzt durch: