Vorderansicht

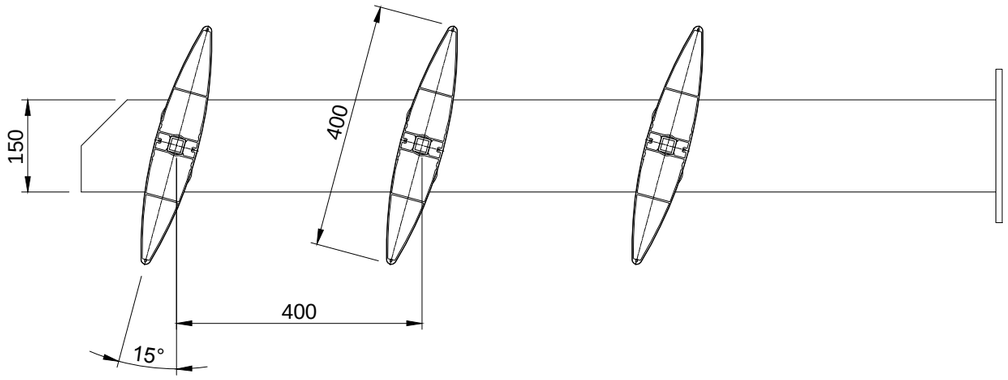

Seitenansicht

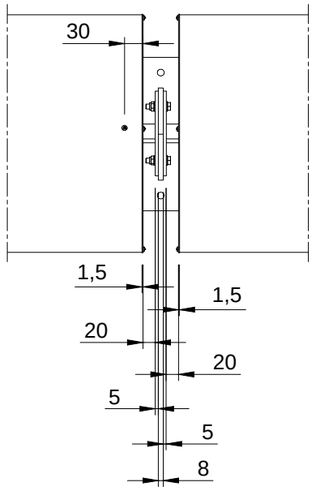

ISO-Ansicht

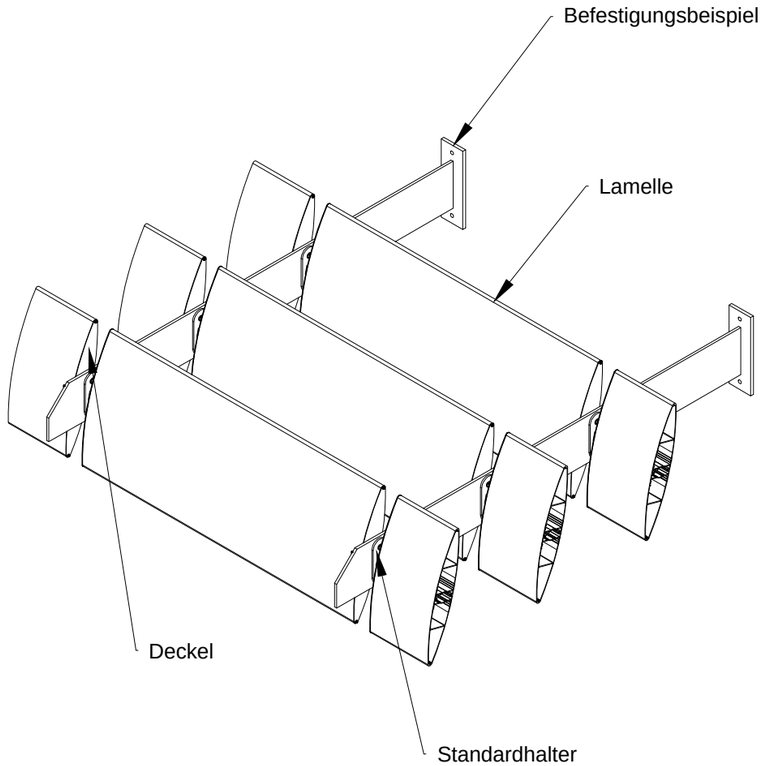

Draufsicht

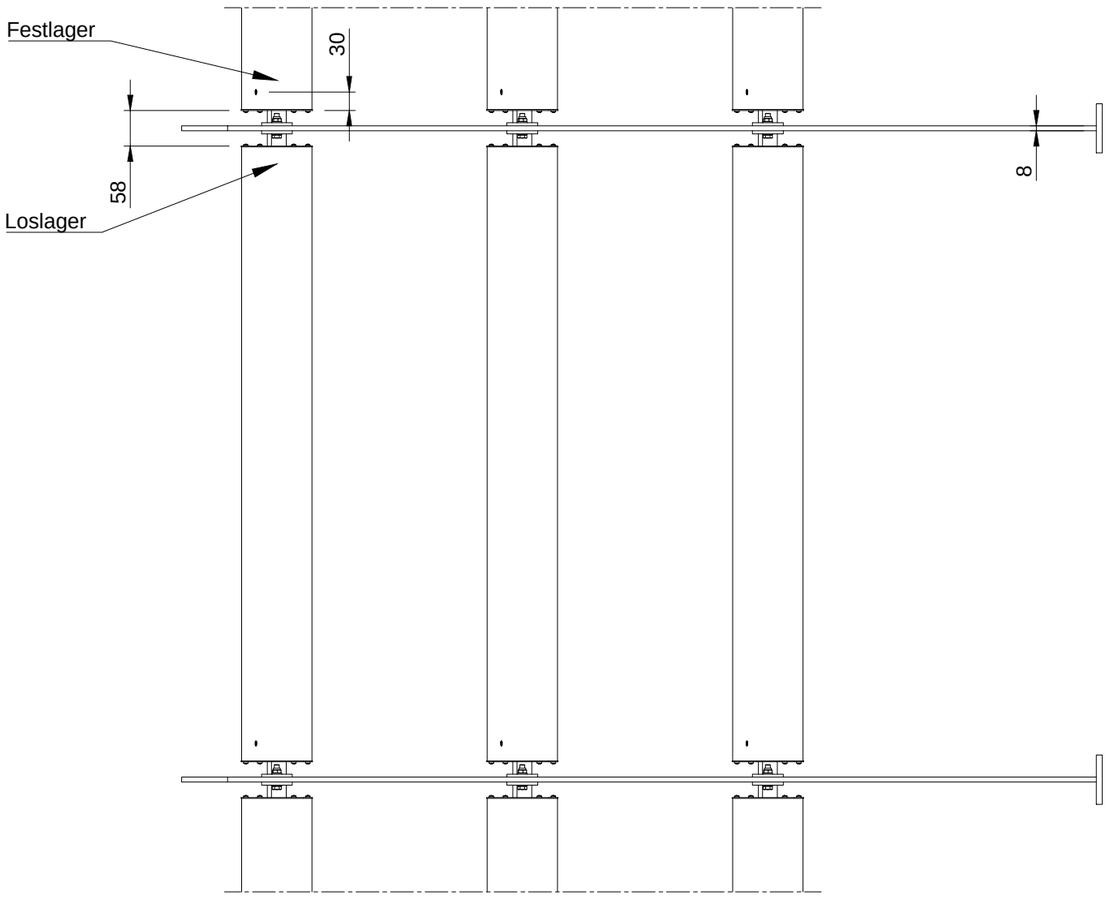

Auftrags-Nr.:				Maßangaben in mm		Norm
l					Datum	Name
k				Gezeichnet	20.10.2016	Wiese
f				Kontrolliert		Kroll
e				Freigabe		MLL GmbH
d				Konstruiert durch:		MLL GmbH
c				**MLL GmbH**		
b				Liebigstr. 26		
a				22113 Hamburg		
Status	Änderungen	Datum	Name	Tel:040-736-79 40-0 Fax:040-736-79 40-29		
				Ursprung:		

Maßstab: 1:10

Gewicht:

Werkstoff: Aluminium

Zeichnungs-Nr.:

Modellnummer:

Index:

Benennung / Bezeichnung:

HS-H-400-SH-15

Internet: www.mll-gmbh.de e-mail: mll@mll-gmbh.de

Blatt: 1

A3

Ersatz für:

Ersetzt durch: