Vorderansicht

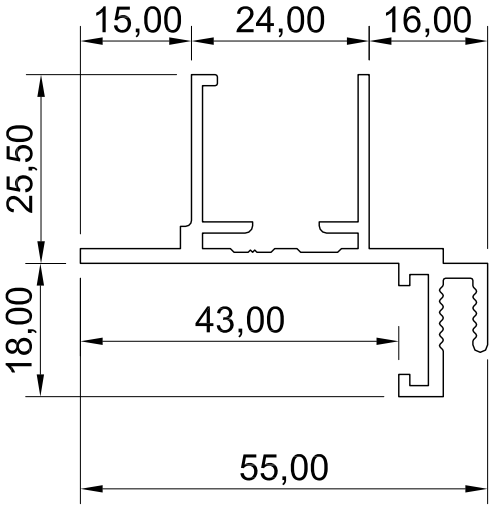

Seitenansicht

Draufsicht

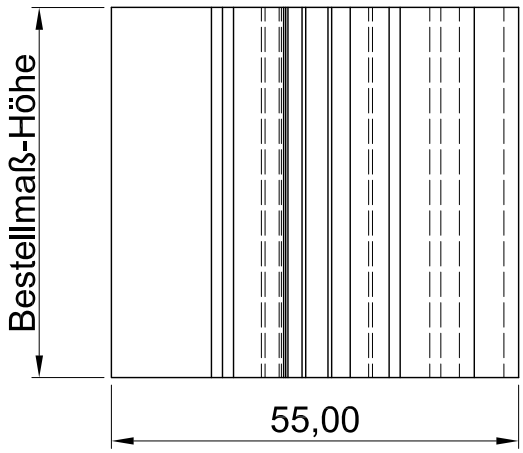

ISO-Ansicht

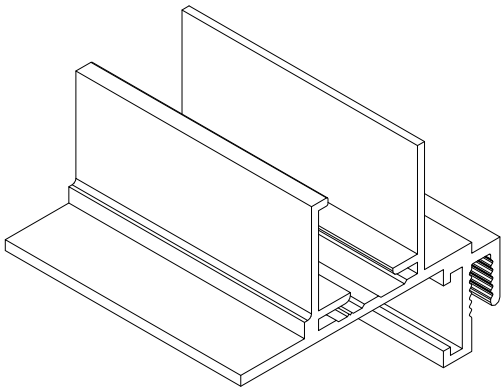

Auftrags-Nr.:	Maßangaben in mm	Norm	Maßstab: 1:1 / Gewicht:
			Werkstoff: Aluminium / Modellnummer:
			Zeichnungs-Nr.: 603 / Index:

	Datum	Name
Gezeichnet	09.04.2013	Waldemar Linke
Kontrollert	09.04.2013	Sven Müsing
Freigabe	09.04.2013	MLL GmbH
Konstruiert durch:		MLL GmbH

Benennung / Bezeichnung:

MLL Rahmen-Typ 603

Mittelschwere Baureihe

Internet: www.mll-gmbh.de e-mail: mll@mll-gmbh.de

MLL-HAMBURG

Blatt:

MLL GmbH
Liebigstr. 26
22113 Hamburg
Tel:040-736-79 40-0 Fax:040-736-79 40-29

MLL Rahmen 603 d. 1

A4

Status	Änderungen	Datum	Name

Ursprung: Ersatz für: Ersetzt durch: