Vorderansicht

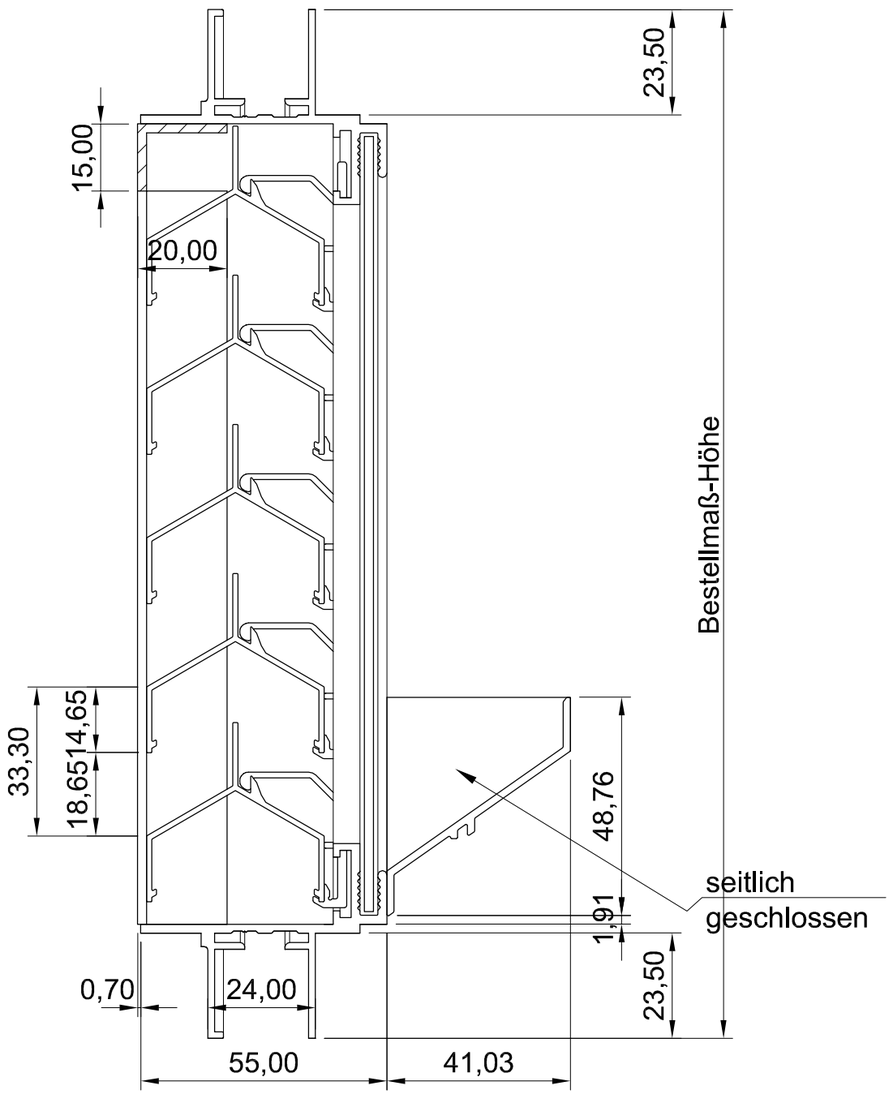

Seitenansicht

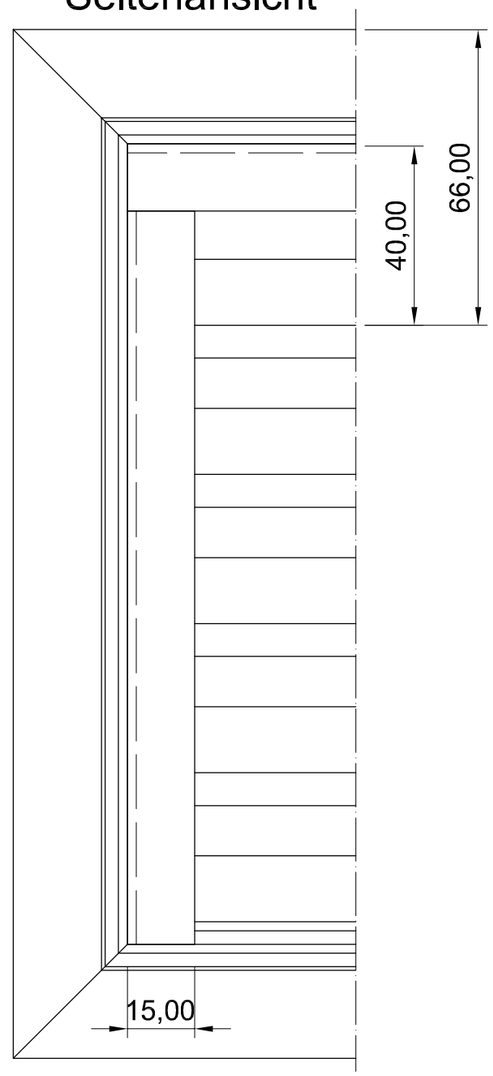

ISO-Ansicht

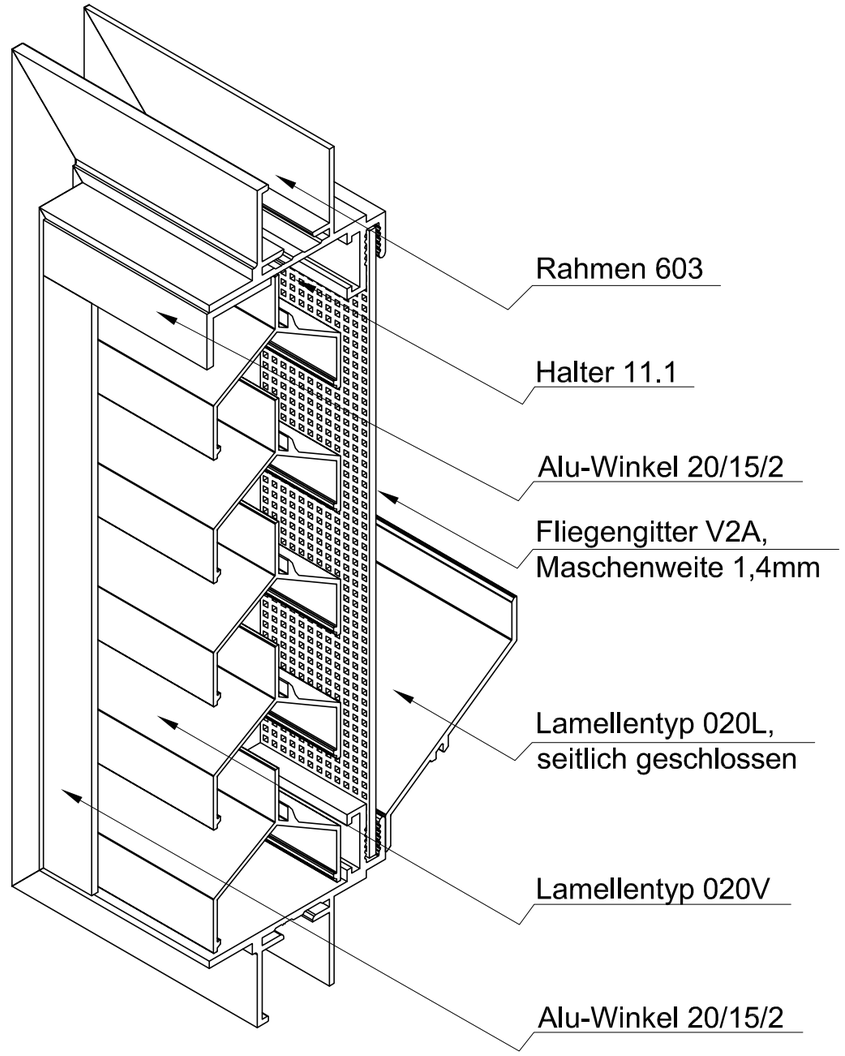

Draufsicht

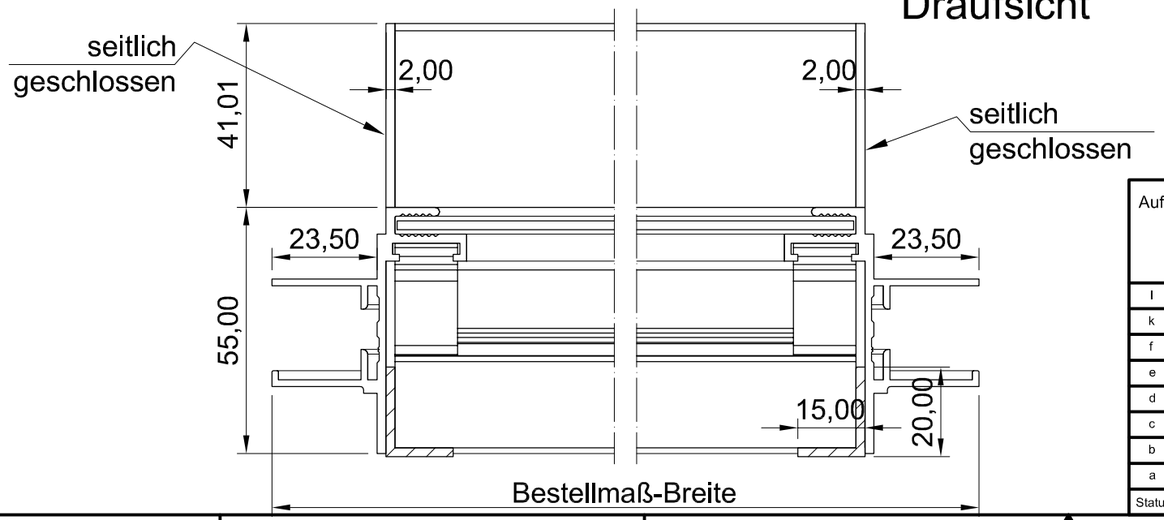

MLL-TYP 623V-IP23D

freier Lüftungsquerschnitt 47%

Auftrags-Nr.:				Maßangaben in mm		Norm	Maßstab: 1 : 1,35 / Gewicht:
							Werkstoff: Aluminium / Modellnummer:
							Zeichnungs-Nr. 623v-ip23d / Index: 0
l					Datum	Name	Benennung / Bezeichnung:
k				Gezeichnet	25.09.2012	Waldemar Linke	MLL Wetterschutzgitter-Typ 623V-IP23D
f				Kontrolliert	25.09.2012	Sven Müsing	Mittlere Baureihe
e				Freigabe	25.09.2012	MLL GmbH	
d				Konstruiert durch:		MLL GmbH	Internet: www.mll-gmbh.de e-mail: mll@mll-gmbh.de
c				MLL GmbH			MLL Systemtyp 623V-IP23D
b				Liebigstr. 26			
a				22113 Hamburg			
Status	Änderungen	Datum	Name	Tel:040-736-79 40-0 Fax:040-736-79 40-29			Blatt: 1 / A3
				Ursprung:			Ersatz für: / Ersetzt durch: